# Libec TH-2000 サービスパーツ

0701
DWG. No.:51-00004-J1(1)

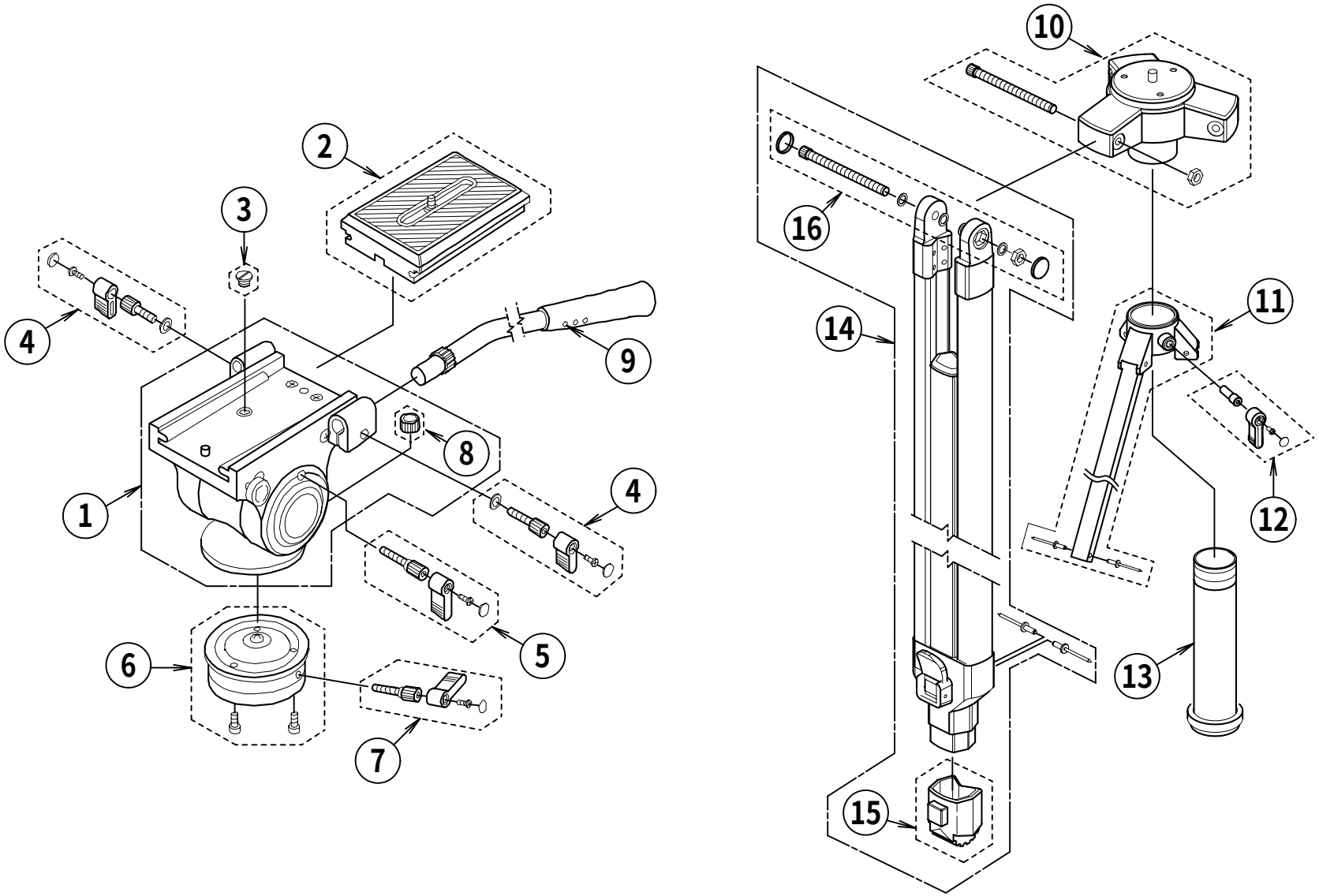

# Libec TH-2000 サービスパーツ

| 符号 | 部品番号 | 部 品 名 称 | 使用数<br>1台当り | 標準価格<br>(税別) | 備 考 |
|---|---|---|---|---|---|
| 1 | TH2000-1 | ヘッド本体 | | | |
| 2 | TH2000-2 | シュープレート | 1 | 6,500 | |
| 3 | TH2000-3 | カメラネジ (3/8-16 UNC) | 1 | 1,000 | |
| 4 | TH2000-4 | パン棒固定ネジ | 2 | 1,500 | |
| 5 | TH2000-5 | ティルト固定ネジ | 1 | 1,500 | |
| 6 | TH2000-6 | パンドラッグAssy | 1 | 8,000 | |
| 7 | TH2000-7 | パン固定ネジ | 1 | 1,500 | |
| 8 | TH2000-8 | 水準器 | 1 | | |
| 9 | TH2000-9 | パンハンドル | 2 | 3,500 | |
| 10 | TH2000-10 | 脚本体 | 1 | 8,000 | |
| 11 | TH2000-11 | ブレースAssy | 1 | | |
| 12 | TH2000-12 | ブレース固定ネジ | 1 | 1,500 | |
| 13 | TH2000-13 | 外パイプ | 1 | 3,000 | |
| 14 | TH2000-14 | 脚Assy | 3 | | |
| 15 | TH2000-15 | フットラバー | 3 | 800 | |
| 16 | TH2000-16 | 脚本体ネジ一式 | 3 | 1,500 | |

【補足情報】 ※ 価格の記載の無いパーツについては、修理扱いとなります。修理に依頼してください。

☆ 符号No.15を組み付ける際には、接着が必要となりますのでご用意ください。

※ 接着剤は、用途に応じた種類の接着剤をお使いください。