Libec JB-30 サービスパーツ

0701
DWG. No.:51-50002-J1(1)

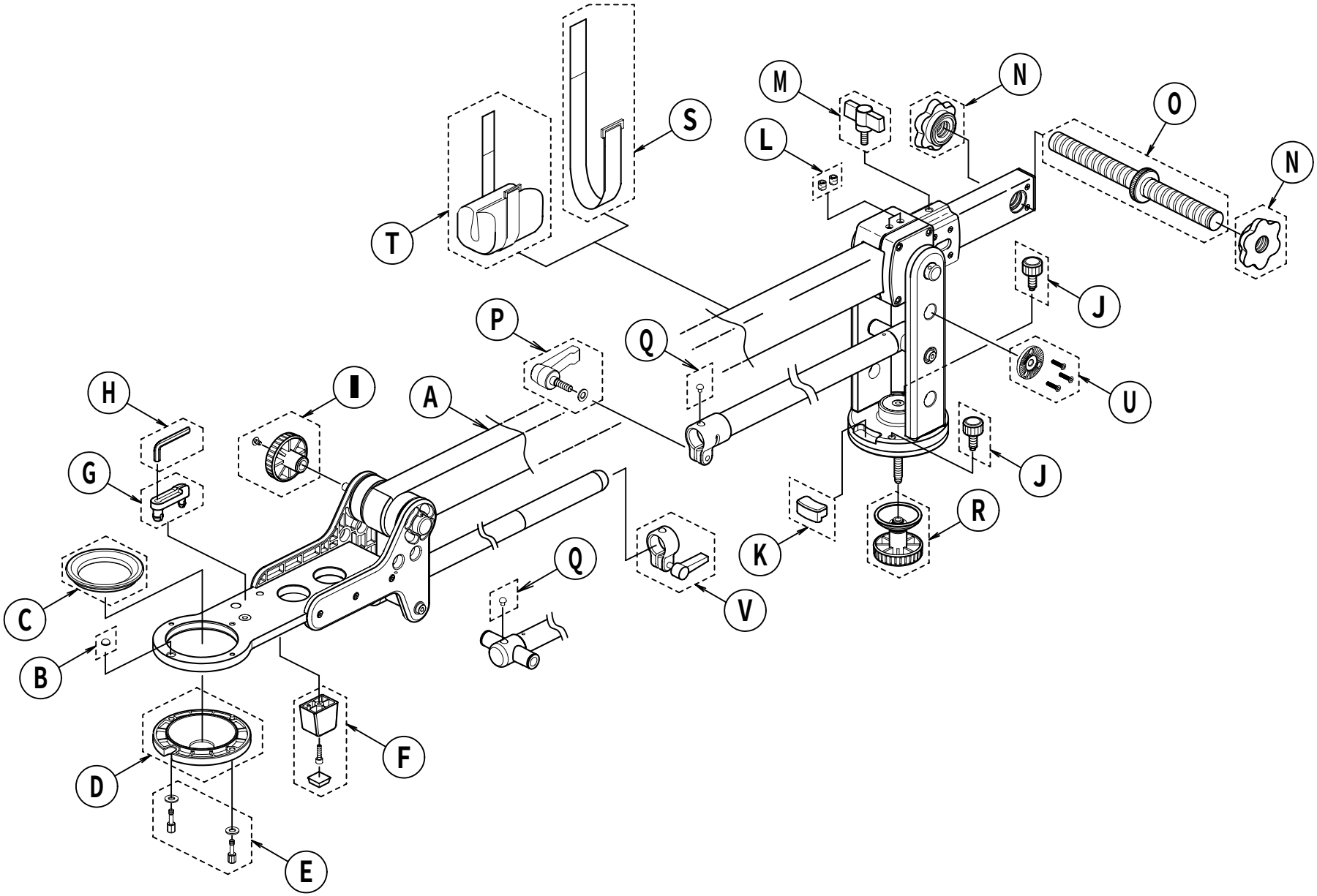

Libec

JB-30 サービスパーツ

符号	部品番号	部 品 名 称	使用数 1台当り	標準価格 （税別）	備 考
A	JB30-1	JB-30本体			
B	JB30-2	ヘッド取付台クッションゴム	1	500	
C	JB30-3	Φ75アダプター	1	3,000	
D	JB30-4	ボールカップ	1	5,000	
E	JB30-5	ボールカップ固定ノブ	1	1,500	2個ｾｯﾄ
F	JB30-6	ヘッド取付台スペーサー	1	1,500	
G	JB30-8	六角スパナホルダー	1	1,000	
H	JB30-9	六角スパナ	1	500	
I	JB30-10	ブームフリクションノブ	1	2,500	
J	JB30-13	パンフリクションノブ	2	1,500	
K	JB30-14	クッションゴム	1	1,000	
L	JB30-15	メインアームロックネジ	1	1,000	2個ｾｯﾄ
M	JB30-16	カウンターアームロックネジ	1	1,500	
N	JB30-18	ウエイト固定ナット	2	2,000	
O	JB30-19	ウエイト固定シャフトネジ	1	4,000	
P	JB30-23	伸縮ロックレバー	1	1,500	
Q	JB30-21	サポートアームクッションゴム	1	500	2個ｾｯﾄ
R	JB30-24	締付ハンドル	1	3,000	
S	JB30-25	本体収納バンド	1	1,000	
T	JB30-26	調整ウエイト	1	3,000	
U	JB30-27	パン棒セレーション	2	1,500	
V	JB30-28	セーフティロックAssy	1	5,000	

【補足情報】　※　価格の記載の無いパーツについては、修理扱いとなります。修理に依頼してください。

・　符号№B･F･G･K･Qを組み付ける際には、接着が必要となりますのでご用意ください。

※ 接着剤は、用途に応じた種類の接着剤をお使いください。