Libec LS－85

システム構成	H85（雲台）＋T78（三脚）＋SP－1（グランドスプレッダー）＋SC－7（ケース）		
搭載重量	約5kg～15kg	ティルト角度	±90°
製品重量	7570g	パーン角度	360°
①開脚総伸長	h：1580mm w：745mm（※参照）	ｶｳﾝﾀｰﾊﾞﾗﾝｽ切替	無段階
②開脚縮長	h：950mm w：745mm（〃）		
③最大開脚縮長	h：830mm w：1085mm（〃）	油圧ﾄﾙｸ切替	パン・ティルト共無段階
④閉脚縮長	h：1020mm		
カメラ取付	スライドプレート	ボール径	φ100mm
（ｽﾗｲﾄﾞ幅）	±50mm	段数	2段（材質：アルミ）
カメラネジ	規格：3／8－16UNC	脚固定方法	ツマミ廻転式
（ﾌﾟﾚｰﾄ内ｽﾗｲﾄﾞ幅）	60mm	スプレッダー	SP－1（伸縮・着脱可能）
ｽﾍﾟｱｰｶﾒﾗﾈｼﾞ	規格：3／8－16UNC	パンハンドル	PH－7
	雲台本体（ｼｭｰﾌﾟﾚｰﾄ取付面に装着）	ケース材質	ナイロン

備　考

■外観寸法図［単位：mm］

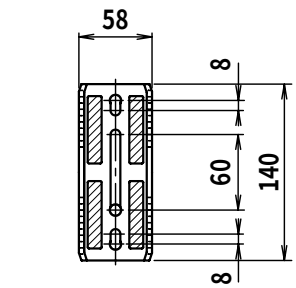

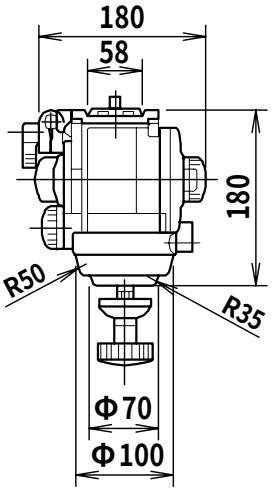

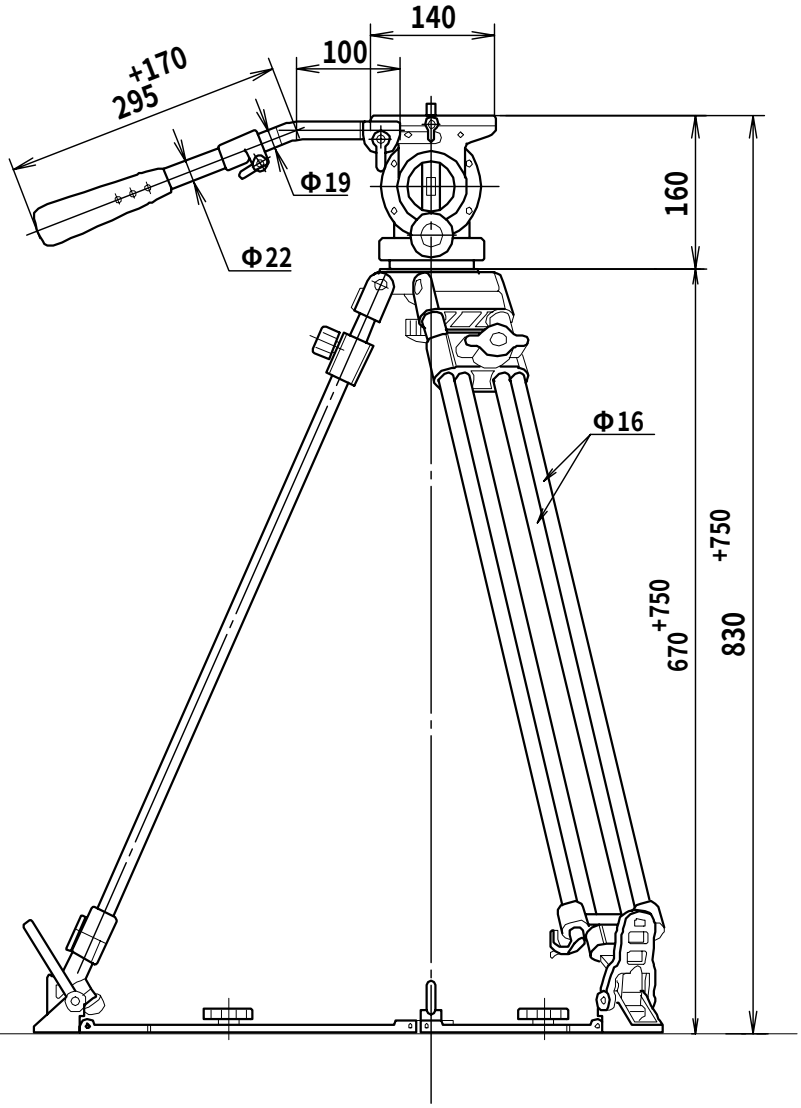

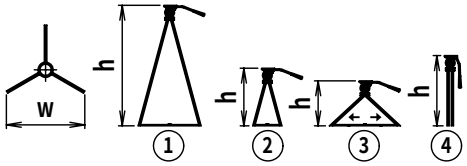

製造元　：　平和精機工業株式会社
〒340-0833　埼玉県八潮市西袋978-1　TEL. 048-995-1301（代）　FAX. 048-997-0804　http://www.libec.co.jp

0608
DWG.NO.：50-010029