Libec

www.libec.co.jp

平和精機工業株式会社

〒340-0833 埼玉県八潮市西袋978-1 TEL.048-995-1301（代） FAX.048-997-0804

仕様・価格および外観は、改良のため予告なく変更することがありますのであらかじめご了承ください。

25/04

Libec

Craftsmanship from Japan

総合カタログ

2025/26

Beyond Quality Support

CONTENTS

3 Our Technology
5 Libec Sliders
6 TH-M

Heads & Tripods
ヘッド&三脚

7 650EX
8 TH-X
9 TH-Z
11 TH-V
13 LX
17 NX
23 HS
33 RS PLUS
41 QD
47 Tripods

50 Pedestals
ペデスタル

61 Tracking Rails, Jibs & Remote Head
トラッキングレール、ジブアーム&リモートヘッド

62 Tracking Rails
63 SWIFT JIB
67 REMOTE HEAD

69 Others
リモートコントロール、三脚ケース&アクセサリー

70 Remote Controls
72 Camera Bags
73 Tripod Cases
75 Viewfinder
77 Demands
79 Dollies and Pan Handles
81 Other Accessories
83 Specifications

Our Technology

PERFECT BALANCE®

Libecが誇る「完全バランス」機能は、カメラの前後バランスがしっかりと取れている状態において、ティルト可動範囲内のどの角度で手を離しても、完璧にカメラを静止させることができます。
限られた角度範囲内であれば、カメラを静止させることができる技術を持ったメーカーは数多くいますが、「完全バランス」が実現でき、さらに圧倒的なコストパフォーマンスを提供する高い技術と開発力を持つメーカーは、Libecをおいて他にいません。

HS PERFECT BALANCE　RS +PLUS　QD

無段階調整式カウンターバランス

カウンターバランスのセッティングは、パン棒の角度を少し変えるだけでもバランスが崩れてしまうほど、非常にシビアです。段階調整式カウンターバランスでは、段と段との間の細かい調整ができないことが最大の弱点でした。
無段階調整式カウンターバランスであれば、対応する重量の中で、微細で正確な調整が可能なため、繊細な操作が求められる場面において、バネの跳ね返りに伴うストレスから解放され、意のままに直感的なカメラワークに専念することができます。

HS PERFECT BALANCE　RS +PLUS　QD

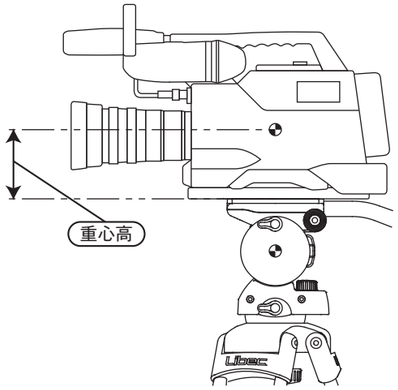

カウンターバランスチャートの見方

Libecは、ユーザーの最適な三脚選びをサポートするため、すべての機種のカウンターバランスチャートを公開しています。使用するカメラシステムの重心高（縦軸）、搭載重量（横軸）の値が交差する点が、チャートのカウンターバランスレンジ内（グレー網掛け）に収まっているか、もしくは曲線上にあれば、バランスが取れた快適なカメラワークをお楽しみいただけます。

TH　LX　Japan Crafted　HS PERFECT BALANCE　RS +PLUS　QD

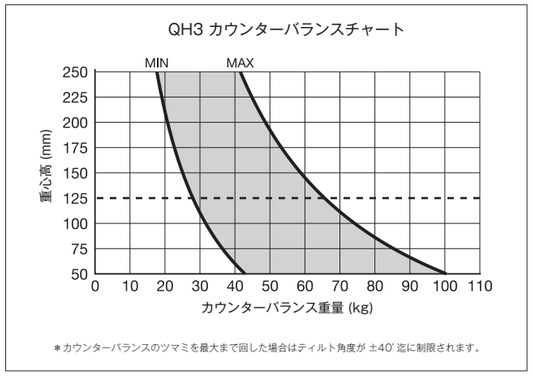

スムースバランスシステム

特許取得済

通常は、カウンターバランス調整ツマミを時計回りに回していくと、徐々にスプリングの力が強くなり、ツマミを回すのに必要な力が増えていきます。その回す力を効率的に低減させる“スムースバランスシステム”により、常に一定の少ない力で調整ツマミを回し、スピーディーに快適にバランス調整を行うことができます。

RS +PLUS　QD

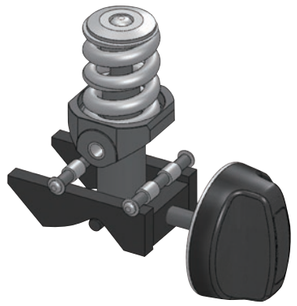

高性能ドラグユニット

操作感、耐久性、信頼性を重視し、ドラグシステムに金属積層ユニットを採用しております。最高級シリコーングリースを使用しているので上質な粘り感があり、動き出しから止め際まで滑らかでバックラッシュも極限まで抑制されております。-40℃から+60℃（QDは-20℃から+60℃）の温度域で使用でき、経年使用時の耐久性にも優れております。NX/HSは抵抗がない0（フリー）を入れてパン、ティルトそれぞれ4段階、RS PLUS/QDはパン、ティルトそれぞれ7段階あります。他社製品と異なり、ドラグダイヤルをゼロに合わせて保管する必要もありません。

Japan Crafted　HS PERFECT BALANCE　RS +PLUS　QD

SNAP ON OFF PLATE

カメラプレートをサイドからワンタッチでヘッドに着脱できるため、撮影現場で快適かつ素早いセッティングが可能です。

TH-X　TH-Z　TH-V　Japan Crafted　HS PERFECT BALANCE　RS +PLUS　QD

DUAL ***HEAD***

ボール三脚とフラットベース三脚、どちらにも取り付け可能なデュアルヘッド仕様。三脚だけでなく、スライダーやスケータードリー等に取り付けて使用することができます。

TH-X　TH-Z　TH-V　Japan Crafted　HS PERFECT BALANCE

QUICK LOCK

特許出願中

上段にあるフリップ式ロック1つで高さ調整ができるので、簡単でスピーディーな高さ調整が可能になります。

Libec Sliders

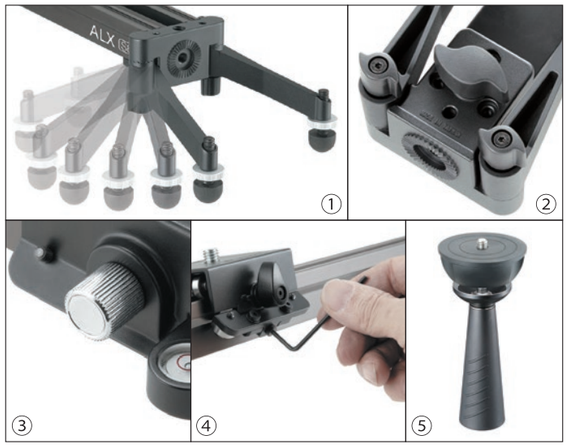

Usability

ー 実用性 ー

① 脚は、約180° 開閉可能なため、取り外さずにそのままキャリングケースに収納できます。

② 脚ベースツマミにより、スライダープラットフォームの取り外しおよびレールの交換が簡単にできます。

③ スプリングが内蔵されたフリクションツマミにより、プラットフォームを動かす重さの微調整が可能です。

④ 同梱の六角レンチを使用して、レール面に対してベアリングを押し付ける力の強弱を調整することができます。

⑤ スライダーを75mm三脚に取り付けできる三脚取付アダプターと締付ハンドルを同梱。

1. スライダー本体
2. 三脚取付アダプター
3. メンテナンスブラシ
4. 六角レンチ(2.5mm)
5. 締付ハンドル
6. キャリングケース

	ALX S4 スライダー	**ALX S8** スライダー	**ALX S12** スライダー
	標準価格(税別):**45,000円** (JANコード: 411604)	標準価格(税別):**50,000円** (JANコード: 411611)	標準価格(税別):**65,000円** (JANコード: 411628)
重量	1.4kg※1	1.8kg※1	2.5kg※1
最大搭載重量	15kg※2	15kg※2	15kg※2
ヘッド取付	3/8"ネジ	3/8"ネジ	3/8"ネジ
レール背面	1/4"ネジ穴、3/8"ネジ穴各1個	1/4"ネジ穴、3/8"ネジ穴各3個	1/4"ネジ穴、3/8"ネジ穴各3個
レール長さ	400mm	800mm	1200mm
移動距離	308mm	708mm	1108mm

※1 重量は、三脚取付アダプター及び締付ハンドル未装着時の値です。
※2 最大搭載重量は、三脚未使用時の値です。

Recommended Accessories

TH-Z T

▶ P9

BL-75R

▶ P82

SS-5

▶ P82

TH-M

自立できる一脚

フットペダルを踏みこむことで撮影時にどの方向からも自立の固定/解除を瞬時に切り替えることができ、撮影の合間での機材の交換や設定作業もストレスなく行うことができます。

パーフェクトロック

TH-Mではミニ三脚部分をフットペダルでロックさせると、ポール部分が回転しなくなります。HFMPでは操作がしづらかった、ミニ三脚ロック時のヘッド部分のパン操作をスムーズに行うことが出来るようになりました。これによりマニュアルフォーカスとパン操作の両方を駆使した撮影を快適に行えます。

1/4" & 3/8"ネジ

HFMPでは3/8"ネジのヘッドや機材しか取り付きませんでしたが、TH-Mでは1/4"ネジにも対応しています。3/8"ネジの中に1/4"ネジが収納されているので、どちらのネジでもそのまま簡単に取り付けることが出来ます。

堅牢性

ヘッドを取り付ける部分の材質を樹脂から金属に変更し、堅牢性を向上させました。

メンテナンス

フットペダルとミニ三脚のデザインを改良し、土や泥などの汚れを拭き取りやすい形状にしました。

＊最大搭載重量は、製品を使用する際に搭載可能な重量です。自立を保証できる重量ではございませんのでご注意ください。

	TH-M ー脚(ヘッドなし) 標準価格(税別):**29,700円**(JANコード: 412045)	**TH-M KIT** ー脚システム(ヘッドあり) 標準価格(税別):**48,400円**(JANコード: 412052)
最大搭載重量	8kg(ヘッド等を含む)	4kg
ティルト角度	ー	+90° ~ -80°
パン機能	ー	あり
使用可能温度	ー	-20℃ ~ +60℃
重量	1.8kg	2.7kg
高さ	74 ~ 176cm	87.5~189.5cm
一脚段数	3段	3段
脚ロック方式	レバー式	レバー式
ヘッド取付	1/4"ネジ、3/8"ネジ	1/4"ネジ、3/8"ネジ
カメラプレート	ー	スライドプレート マンフロット・ザハトラー互換
パイプ材質	アルミニウム	アルミニウム
パイプ径 (上段/中段/下段)	34mm/29.5mm/25mm	34mm/29.5mm/25mm
一脚ケース	あり	あり

650EX

650EX 三脚システム

標準価格（税別）：27,000円 (JANコード: 129707)

最大搭載重量	3kg
カウンターバランス切替	固定
ドラグ切替	固定
ティルト角度	+90° ～ -70°
使用可能温度	-20℃ ～ +60℃
水準器	LED照明なし
カメラプレート	スライドプレート マンフロット・ザハトラー互換
カメラプレート移動幅	+/-30mm
カメラ取付	1/4" ネジ+ビデオボス
予備ネジ	なし
重量	3.3kg
高さ	70.5 ～150.5cm
ボール径	65mm
三脚段数	3段

650EX カウンターバランスチャート

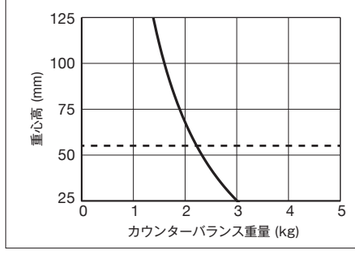

スライドプレート仕様

従来のクイックシュー仕様からカメラの前後バランスが調整しやすいスライドプレート仕様にアップグレードされました。

ワンタッチレバー式

三脚のロックは素早くセッティングが出来るワンタッチレバー式です。撮影中の高さも簡単に調整することが出来ます。

トランスポートロック

運搬時に三脚をまとめることができるトランスポートロック機能が付いています。

スパイク付きのゴム製フットパッド

収納式のスパイクを出すことで、屋外などで三脚をより安定させることが可能です。

TH-X

＊締付ハンドルが同梱されています。

TH-X H ヘッド

標準価格（税別）：22,000円 (JANコード: 129622)

最大搭載重量	4kg
カウンターバランス切替	固定
ドラグ切替	固定
ティルト角度	+90° ～ -80°
使用可能温度	-20℃ ～ +60℃
水準器	LED照明なし
カメラプレート	スライドプレート マンフロット・ザハトラー互換
カメラプレート移動幅	+/-30mm
ヘッド取付	65mm / フラットベース（3/8"）
カメラ取付	1/4" ネジ+ビデオボス
予備ネジ	なし
重量	1kg

TH-X Hカウンターバランスチャート

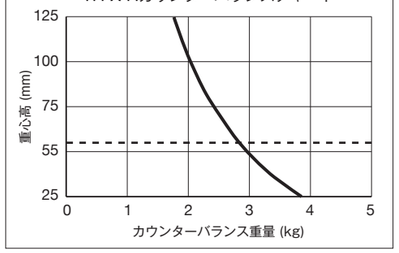

DUAL HEAD

65mmボール三脚とフラットベース三脚、どちらにも取り付け可能なデュアルヘッド仕様。三脚だけでなく、スライダーやスケータードリー等に取り付けて使用することができます。

SNAP ON OFF PLATE

マンフロット・ザハトラー互換のスライドプレートは、ワンタッチ着脱機構により撮影現場で快適かつ素早いセッティングが可能です。

TH-X 三脚システム

標準価格（税別）：37,400円 (JANコード: 129608)

重量	3.1kg
高さ	75.5 ～ 159cm
ボール径	65mm
三脚段数	3段

Recommended Accessories

ZFC-L
▶ P70

ZC-LP
▶ P70

DL-2RB
▶ P79

AS-7K
▶ P82

TH-Z H ヘッド

標準価格(税別):**26,400円** (JANコード: 130116)

最大搭載重量	5kg
カウンターバランス切替	固定
ドラグ切替	固定
ティルト角度	+90° ~ -80°
使用可能温度	-20℃ ~ +60℃
水準器	LED照明付き
カメラプレート	スライドプレート マンフロット・ザハトラー互換
カメラプレート移動幅	+/-30mm
ヘッド取付	75mm / フラットベース (3/8")
カメラ取付	1/4" ネジ+ビデオボス
予備ネジ	なし
重量	1.1kg

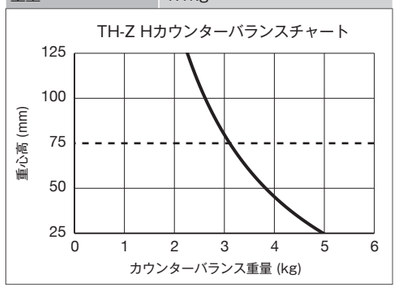

DUAL **HEAD**

75mmボール三脚とフラットベース三脚、どちらにも取り付け可能なデュアルヘッド仕様。三脚だけでなく、スライダーやスケータードリー等に取り付けて使用することができます。

SNAP ON OFF PLATE

マンフロット・ザハトラー互換のスライドプレートは、ワンタッチ着脱機構により撮影現場で快適かつ素早いセッティングが可能です。

TH-Z T 三脚

標準価格(税別):**30,800円** (JANコード: 130130)

パイプ材質	アルミニウム
重量	2.3kg
高さ	58.5 ~ 148.5cm
ボール径	75mm
三脚段数	3段

TH-Z 三脚システム

標準価格(税別):**46,200円** (JANコード: 130000)

重量	3.4kg
高さ	71.5 ~ 161.5cm
ボール径	75mm
三脚段数	3段

TH-Z S4 KIT スライダーシステム

標準価格(税別):**95,700円** (JANコード: 130260)

重量	4.8kg
ボール径	75mm
三脚段数	3段

TH-Z S8 KIT スライダーシステム

標準価格(税別):**101,200円** (JANコード: 130390)

重量	5.2kg
ボール径	75mm
三脚段数	3段

Recommended Accessories

▶ P70

▶ P70

▶ P79

▶ P82

TH-V

GOOD DESIGN

特許取得済

無段階可変フリクション

パンとティルトに、THシリーズ初となる無段階可変フリクション機能が追加されました。ツマミを回してパンとティルトのフリクションを調整し、理想のカメラワークを実現します。

DUAL **HEAD**

75mmボール三脚とフラットベース三脚、どちらにも取り付け可能なデュアルヘッド仕様。三脚だけでなく、スライダーやスケータードリー等に取り付けて使用することができます。

SNAP ON OFF PLATE

マンフロット・ザハトラー互換のスライドプレートは、ワンタッチ着脱機構により撮影現場で快適かつ素早いセッティングが可能です。

TH-V H ヘッド

標準価格（税別）：30,800円 (JANコード: 461654)

最大搭載重量	5kg
カウンターバランス切替	固定
ドラグ切替	無段階可変フリクション
ティルト角度	+90° ～ -80°
使用可能温度	-20℃ ～ +60℃
水準器	LED照明付き
カメラプレート	スライドプレート マンフロット・ザハトラー互換
カメラプレート移動幅	+/-30mm
ヘッド取付	75mm / フラットベース（3/8")
カメラ取付	1/4" ネジ+ビデオボス
予備ネジ	なし
重量	1.3kg

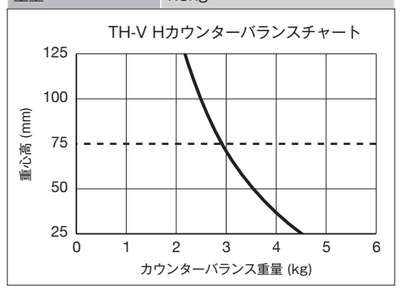

TH-V 三脚システム

標準価格（税別）：55,000円 (JANコード: 460640)

重量	3.6kg
高さ	73 ～ 163cm
ボール径	75mm
三脚段数	3段

TH-Z T 三脚

標準価格（税別）：30,800円 (JANコード: 130130)

パイプ材質	アルミニウム
重量	2.3kg
高さ	58.5 ～ 148.5cm
ボール径	75mm
三脚段数	3段

Recommended Accessories

ZFC-L
▶ P70

ZC-LP
▶ P70

DL-2RB
▶ P79

AS-7K
▶ P82

「堅牢性」「信頼性」「利便性」を重視した業務用リモートカメラ専用の三脚シリーズです。
機能を絞ることにより頑丈さや、使いやすさ、安定感はそのままに他の追従を許さない圧倒的なコストパフォーマンスを誇ります。

LX

業務用リモートカメラ専用モデル

LX5

LX5 Head / RT30B / SP-2B / RC-20
グランドスプレッダータイプ
標準価格(税別):**77,500円** (JANコード: 410201)

重量	5.5kg
高さ	56 ~ 166cm
ボール径	75mm
三脚段数	3段

LX5M

LX5 Head / RT30B / BR-2B / FP-2B / RC-20
ミッドスプレッダータイプ
標準価格(税別):**77,500円** (JANコード: 410218)

重量	5.2kg
高さ	81 ~ 165.5cm
ボール径	75mm
三脚段数	3段

最大搭載重量	5kg
カウンターバランス切替	固定
ドラグ切替	固定
ティルト角度	+90° ~ -80°
使用可能温度	-20℃ ~ +60℃
水準器	LED照明なし
カメラプレート	スライドプレート
カメラプレート移動幅	+/-40mm
ヘッド取付	75mm
カメラ取付	1/4" ネジ+ビデオボス
予備ネジ	なし

LX5 カウンターバランスチャート

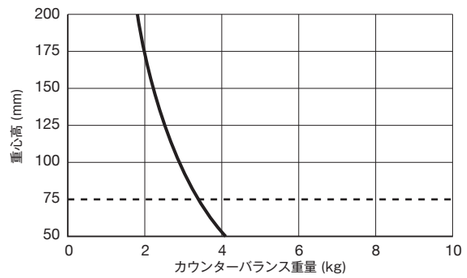

LX7

LX7 Head / RT30B / SP-2B / RC-20
グランドスプレッダータイプ
標準価格(税別):**87,000円** (JANコード: 410300)

重量	5.5kg
高さ	56 ~ 166cm
ボール径	75mm
三脚段数	3段

LX7M

LX7 Head / RT30B / BR-2B / FP-2B / RC-20
ミッドスプレッダータイプ
標準価格(税別):**87,000円** (JANコード: 410317)

重量	5.2kg
高さ	81 ~ 165.5cm
ボール径	75mm
三脚段数	3段

最大搭載重量	8kg
カウンターバランス切替	固定
ドラグ切替	固定
ティルト角度	+90° ~ -80°
使用可能温度	-20℃ ~ +60℃
水準器	LED照明なし
カメラプレート	スライドプレート
カメラプレート移動幅	+/-40mm
ヘッド取付	75mm
カメラ取付	1/4" ネジ+ビデオボス
予備ネジ	3/8" ネジ1個

LX7 カウンターバランスチャート

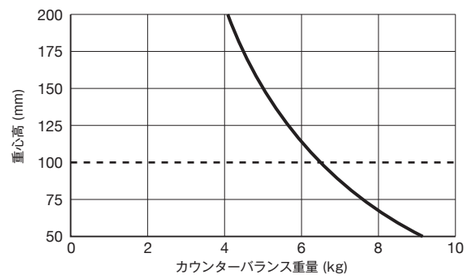

LX10

LX10 Head / RT50B / SP-2B / RC-50
グランドスプレッダータイプ
標準価格(税別):**253,000円** (JANコード: 200703)

重量	7.6kg
高さ	63 ~ 173.5cm
ボール径	100mm
三脚段数	3段

最大搭載重量	16kg
カウンターバランス切替	固定
ドラグ切替	2段階
ティルト角度	+85° ~ -65°
使用可能温度	-20℃ ~ +60℃
水準器	LED照明なし
カメラプレート	スライドプレート
カメラプレート移動幅	+/-50mm
ヘッド取付	100mm
カメラ取付	1/4" ネジ、 3/8" ネジ各2個
予備ネジ	3/8" ネジ1個

LX10 カウンターバランスチャート

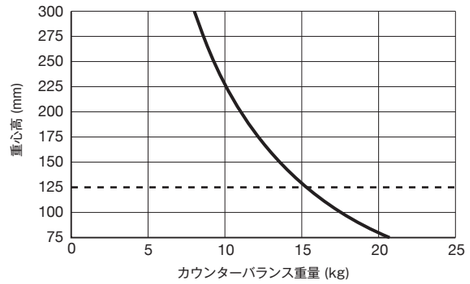

LX10M

LX10 Head / RT50B / BR-6B / FP-2B / RC-50
ミッドスプレッダータイプ
標準価格(税別):**253,000円** (JANコード: 200710)

重量	7.4kg
高さ	83 ~ 171.5cm
ボール径	100mm
三脚段数	3段

LX10 Studio

LX10 Head / RT50B / DL-3RB / PH-8B(L)
ドリータイプ
標準価格(税別):**264,000円** (JANコード: 200727)

重量	10.9kg
高さ	91.5 ~ 187cm
ボール径	100mm
三脚段数	3段

Recommended Accessories

ZFC-L
▶ P70

ZC-LP
▶ P70

DL-3RB
▶ P79

PH-8B(L)
▶ P80

AS-7K
▶ P82

NX

GOOD DESIGN

「軽量三脚＝低機能で安価」というこれまでの常識を覆すべく生まれた「Made in Japan」の高性能三脚シリーズです。「軽量性」「高性能」「多機能」をバランス良く兼ね備え、一本で多様な撮影シーンに対応できるオールラウンダーとして活躍します。

Japan Crafted

NX 100

ミラーレス･小型カメラに適した高性能軽量モデル

GOOD DESIGN

DUAL **HEAD**

75mmボール三脚とフラットベース三脚、どちらにも取り付け可能なデュアルヘッド仕様。三脚だけでなく、スライダーやスケータードリー等に取り付けて使用することができます。

SNAP ON OFF PLATE

カメラプレートをサイドからワンタッチでヘッドに着脱できるため、撮影現場で快適かつ素早いセッティングが可能です。

ADJUSTMENT SPACER

締付ハンドルのスペーサー位置を入れ替えることでねじの長さを調節でき、ヘッドを取り付けられる機材の幅が広がります。

NH10

標準価格(税別):**84,000円** (JANコード: 462019)

耐荷重域	0~2.5kg(重心高 55mm)
最大搭載重量	4kg
カウンターバランス方式	フリー及び5段階
ドラグ切替	フリー及び3段階
ドラグ機構	金属積層ユニット
ティルト角度	+90° ~ -70°
使用可能温度	-40℃ ~ +60℃
水準器	LED照明付き
カメラプレート	スライドプレート
	マンフロット･ザハトラー互換
カメラプレート移動幅	+/-30mm
追加ロングプレート	なし
ヘッド取付	75mm / フラットベース(3/8")
カメラ取付	1/4" ネジ+ビデオボス
アクセサリーポート	1/4" ネジ穴、3/8" ネジ穴各1個
予備ネジ	1/4" ネジ、3/8" ネジ各1個
重量	1.8kg

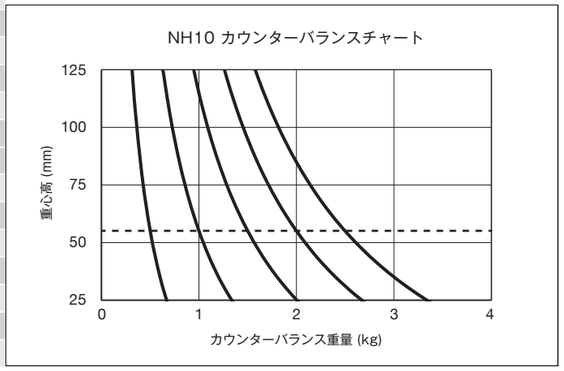

NX-100C カーボンパイプ

NH10 / RT20C / SP-1B / RC-30
グランドスプレッダータイプ
標準価格(税別):**120,000円** (JANコード: 461012)

重量	4.1kg
高さ	53 ~ 168cm
ボール径	75mm
三脚段数	3段

NX-100MC カーボンパイプ

NH10 / RT20C / BR-2B / FP-1B / RC-30
ミッドスプレッダータイプ
標準価格(税別):**120,000円** (JANコード: 461029)

重量	3.8kg
高さ	80 ~ 167cm
ボール径	75mm
三脚段数	3段

Recommended Accessories

ZFC-L
▶ P70

ZC-LP
▶ P70

DL-5RB
▶ P79

Long Plate S
▶ P81

AS-7K
▶ P82

NX 300

業務用･中型カメラに適した高性能軽量モデル

GOOD DESIGN

DUAL **HEAD**

75mmボール三脚とフラットベース三脚、どちらにも取り付け可能なデュアルヘッド仕様。三脚だけでなく、スライダーやスケータードリー等に取り付けて使用することができます。

SNAP ON OFF PLATE

カメラプレートをサイドからワンタッチでヘッドに着脱できるため、撮影現場で快適かつ素早いセッティングが可能です。

ADJUSTMENT SPACER

締付ハンドルのスペーサー位置を入れ替えることでねじの長さを調節でき、ヘッドを取り付けられる機材の幅が広がります。

NH30

標準価格(税別)：**115,000円** (JANコード: 462026)

耐荷重域	0～10kg(重心高 55mm)
最大搭載重量	10kg
カウンターバランス方式	フリー及び5段階
ドラグ切替	フリー及び3段階
ドラグ機構	金属積層ユニット
ティルト角度	+90° ～ -70°
使用可能温度	-40℃ ～ +60℃
水準器	LED照明付き
カメラプレート	スライドプレート
	マンフロット･ザハトラー互換
カメラプレート移動幅	+/-30mm
追加ロングプレート	あり
ヘッド取付	75mm / フラットベース(3/8")
カメラ取付	1/4" ネジ+ビデオボス
アクセサリーポート	1/4" ネジ穴、3/8" ネジ穴各1個
予備ネジ	1/4" ネジ、3/8" ネジ各1個
重量	1.8kg

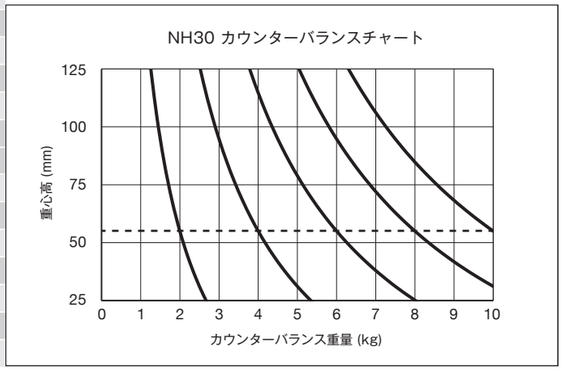

NX-300C カーボンパイプ

NH30 / RT20C / SP-1B / RC-30
グランドスプレッダータイプ
標準価格(税別)：**172,700円** (JANコード: 461036)

重量	4.1kg
高さ	53 ～ 168cm
ボール径	75mm
三脚段数	3段

NX-300MC カーボンパイプ

NH30 / RT20C / BR-2B / FP-1B / RC-30
ミッドスプレッダータイプ
標準価格(税別)：**172,700円** (JANコード: 461043)

重量	3.8kg
高さ	80 ～ 167cm
ボール径	75mm
三脚段数	3段

NX-300Q New

NH30 / QL40B / SP-1B / RC-40
グランドスプレッダータイプ
標準価格(税別)：**199,000円** (JANコード: 460190)

重量	5.2kg
高さ	71.5 ～ 198.3cm
ボール径	75mm
三脚段数	3段

NX-300MQ New

NH30 / QL40B / BR-2B / FP-1B / RC-40
ミッドスプレッダータイプ
標準価格(税別)：**199,000円** (JANコード: 460206)

重量	4.9kg
高さ	91 ～ 197.5cm
ボール径	75mm
三脚段数	3段

QUICK LOCK

上段にあるフリップ式ロック１つで高さ調整ができるので、簡単でスピーディーな高さ調整が可能になります。

Recommended Accessories

ZFC-L
▶ P70

ZC-LP
▶ P70

DL-5RB
▶ P79

PH-8B
▶ P80

AS-7K
▶ P82

GOOD DESIGN

特許出願中

RSシリーズの基本コンセプトを継承しながらも、ヘッドを一から設計し直し、性能と機能を極めた渾身のシリーズ。Libec独自の無段階完全バランス機構「PERFECT BALANCE®」により「究極の操作性」を実現します。

HS
PERFECT BALANCE

HS 150

ミラーレスカメラやDSLR、小型カメラに最適なモデル

GOOD DESIGN

PERFECT BALANCE®

Libecが誇る無段階式の「完全バランス」機能は、どのティルト角度でも確実にカメラが止まります。

SNAP ON OFF PLATE

カメラプレートをサイドからワンタッチでヘッドに着脱できるため、撮影現場で快適かつ素早いセッティングが可能です。

DUAL HEAD

75mmボール三脚とフラットベース三脚、どちらにも取り付け可能なデュアルヘッド仕様。三脚だけでなく、スライダーやスケータードリー等に取り付けて使用することができます。

ADJUSTMENT SPACER

締付ハンドルのスペーサー位置を入れ替えることでねじの長さを調節でき、ヘッドを取り付けられる機材の幅が広がります。

H15

標準価格(税別):**104,000円**(JANコード: 461050)

カウンターバランス範囲	0.8~2kg(重心高 55mm)
最大搭載重量	3kg
カウンターバランス方式	完全バランス
	LED照明、メーター付き無段階式カウンターバランス
ドラグ切替	フリー及び3段階
ドラグ機構	金属積層ユニット
ティルト角度	+90° ~ -70°
使用可能温度	-40℃ ~ +60℃
水準器	LED照明付き
カメラプレート	スライドプレート
	マンフロット・ザハトラー互換
カメラプレート移動幅	+/-30mm
追加ロングプレート	なし
ヘッド取付	75mm / フラットベース(3/8")
カメラ取付	1/4" ネジ+ビデオボス
アクセサリーポート	1/4" ネジ穴、3/8" ネジ穴各1個
予備ネジ	1/4" ネジ、3/8" ネジ各1個
重量	2.7kg

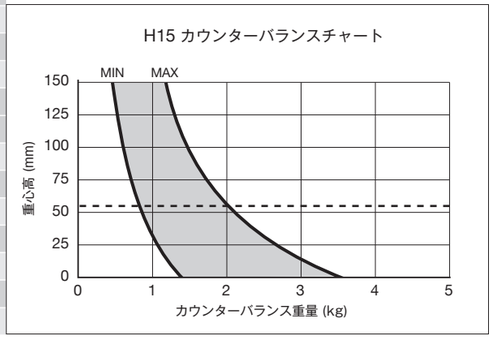

HS-150C カーボンパイプ

H15 / RT20C / SP-1B / RC-30
グランドスプレッダータイプ
標準価格(税別):**161,700円**(JANコード: 460091)

重量	5kg
高さ	52 ~ 167cm
ボール径	75mm
三脚段数	3段

HS-150MC カーボンパイプ

H15 / RT20C / BR-2B / FP-1B / RC-30
ミッドスプレッダータイプ
標準価格(税別):**161,700円**(JANコード: 460107)

重量	4.7kg
高さ	79 ~ 166cm
ボール径	75mm
三脚段数	3段

HS-150Q New

H15 / QL40B / SP-1B / RC-40
グランドスプレッダータイプ
標準価格(税別):**180,000円**(JANコード: 460114)

重量	6.1kg
高さ	71.5 ~ 198.3cm
ボール径	75mm
三脚段数	3段

HS-150MQ New

H15 / QL40B / BR-2B / FP-1B / RC-40
ミッドスプレッダータイプ
標準価格(税別):**180,000円**(JANコード: 460121)

重量	5.8kg
高さ	91 ~ 197.5cm
ボール径	75mm
三脚段数	3段

QUICK LOCK

上段にあるフリップ式ロック1つで高さ調整ができるので、簡単でスピーディーな高さ調整が可能になります。

Recommended Accessories

ZFC-L
▶ P70

ZC-LP
▶ P70

DL-5RB
▶ P79

Long Plate S
▶ P81

AS-7K
▶ P82

HS 250

ハンドヘルドカメラや小型シネマカメラに最適なモデル

GOOD DESIGN

PERFECT BALANCE®

Libecが誇る無段階式の「完全バランス」機能は、どのティルト角度でも確実にカメラが止まります。

DUAL ***HEAD***

75mmボール三脚とフラットベース三脚、どちらにも取り付け可能なデュアルヘッド仕様。三脚だけでなく、スライダーやスケータードリー等に取り付けて使用することができます。

SNAP ON OFF PLATE

カメラプレートをサイドからワンタッチでヘッドに着脱できるため、撮影現場で快適かつ素早いセッティングが可能です。

ADJUSTMENT SPACER

締付ハンドルのスペーサー位置を入れ替えることでねじの長さを調節でき、ヘッドを取り付けられる機材の幅が広がります。

H25

標準価格(税別):**115,000円** (JANコード: 461067)

カウンターバランス範囲	1.7~4.5kg(重心高 100mm)
最大搭載重量	5kg
カウンターバランス方式	完全バランス
	LED照明、メーター付き無段階式カウンターバランス
ドラグ切替	フリー及び3段階
ドラグ機構	金属積層ユニット
ティルト角度	+90° ~ -70°
使用可能温度	-40℃ ~ +60℃
水準器	LED照明付き
カメラプレート	スライドプレート
	マンフロット・ザハトラー互換
カメラプレート移動幅	+/-30mm
追加ロングプレート	なし
ヘッド取付	75mm / フラットベース(3/8")
カメラ取付	1/4" ネジ+ビデオボス
アクセサリーポート	1/4" ネジ穴、3/8" ネジ穴各1個
予備ネジ	1/4" ネジ、3/8" ネジ各1個
重量	2.8kg

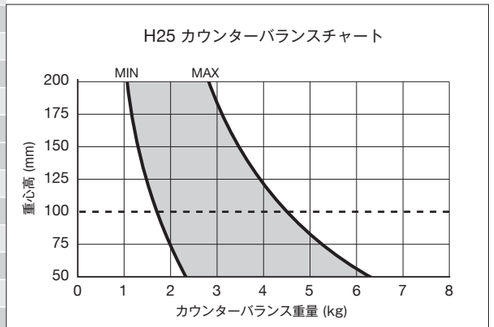

＊カウンターバランスのツマミを最大まで回した場合は、ティルト角度が±50°迄に制限されます。

HS-250Q New

H25 / QL40B / SP-1B / RC-40

グランドスプレッダータイプ

標準価格(税別):**205,000円** (JANコード: 460138)

重量	6.2kg
高さ	71.5 ~ 198.3cm
ボール径	75mm
三脚段数	3段

HS-250MQ New

H25 / QL40B / BR-2B / FP-1B / RC-40

ミッドスプレッダータイプ

標準価格(税別):**205,000円** (JANコード: 460213)

重量	5.9kg
高さ	91 ~ 197.5cm
ボール径	75mm
三脚段数	3段

QUICK LOCK

上段にあるフリップ式ロック1つで高さ調整ができるので、簡単でスピーディーな高さ調整が可能になります。

Recommended Accessories

ZFC-L
▶ P70

ZC-LP
▶ P70

DL-5RB
▶ P79

Long Plate S
▶ P81

AS-7K
▶ P82

HS 350

8kgまでのセットアップに最適なモデル

GOOD DESIGN

PERFECT BALANCE®

Libecが誇る無段階式の「完全バランス」機能は、どのティルト角度でも確実にカメラが止まります。

DUAL ***HEAD***

75mmボール三脚とフラットベース三脚、どちらにも取り付け可能なデュアルヘッド仕様。三脚だけでなく、スライダーやスケータードリー等に取り付けて使用することができます。

SNAP ON OFF PLATE

カメラプレートをサイドからワンタッチでヘッドに着脱できるため、撮影現場で快適かつ素早いセッティングが可能です。

ADJUSTMENT SPACER

締付ハンドルのスペーサー位置を入れ替えることでねじの長さを調節でき、ヘッドを取り付けられる機材の幅が広がります。

H35

標準価格(税別):**151,000円** (JANコード: 461074)

カウンターバランス範囲	3~7.5kg(重心高 100mm)
最大搭載重量	8kg
カウンターバランス方式	完全バランス
	LED照明、メーター付き無段階式カウンターバランス
ドラグ切替	フリー及び3段階
ドラグ機構	金属積層ユニット
ティルト角度	+90° ~ -70°
使用可能温度	-40℃ ~ +60℃
水準器	LED照明付き
カメラプレート	スライドプレート
	マンフロット・ザハトラー互換
カメラプレート移動幅	+/-30mm
追加ロングプレート	あり
ヘッド取付	75mm / フラットベース(3/8")
カメラ取付	1/4" ネジ+ビデオボス
アクセサリーポート	1/4" ネジ穴、3/8" ネジ穴各1個
予備ネジ	1/4" ネジ、3/8" ネジ各1個
重量	2.8kg

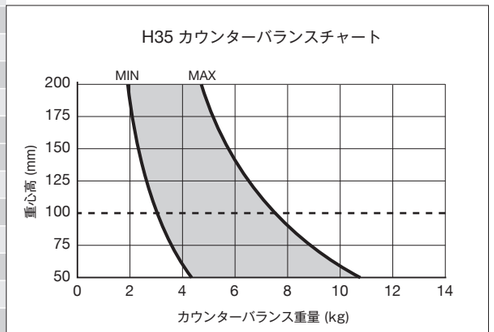

＊カウンターバランスのツマミを最大まで回した場合は、ティルト角度が±40°迄に制限されます。

Long Plate S

HS-350Q New

H35 / QL40B / SP-1B / RC-50

グランドスプレッダータイプ

標準価格(税別):**252,000円** (JANコード: 460152)

重量	6.2kg
高さ	71.5 ~ 198.3cm
ボール径	75mm
三脚段数	3段

Long Plate S

HS-350MQ New

H35 / QL40B / BR-2B / FP-1B / RC-50

ミッドスプレッダータイプ

標準価格(税別):**252,000円** (JANコード: 460169)

重量	5.9kg
高さ	91 ~ 197.5cm
ボール径	75mm
三脚段数	3段

QUICK LOCK

上段にあるフリップ式ロック1つで高さ調整ができるので、簡単でスピーディーな高さ調整が可能になります。

Recommended Accessories

ZFC-L ▶ P70

ZC-LP ▶ P70

DL-5RB ▶ P79

AP-X ▶ P81

AS-7K ▶ P82

HS 450

12kgまでのセットアップに最適なモデル

GOOD DESIGN

PERFECT BALANCE®

Libecが誇る無段階式の「完全バランス」機能は、どのティルト角度でも確実にカメラが止まります。

SNAP ON OFF PLATE

カメラプレートをサイドからワンタッチでヘッドに着脱できるため、撮影現場で快適かつ素早いセッティングが可能です。

DUAL ***HEAD***

75mmボール三脚とフラットベース三脚、どちらにも取り付け可能なデュアルヘッド仕様。三脚だけでなく、スライダーやスケータードリー等に取り付けて使用することができます。

ADJUSTMENT SPACER

締付ハンドルのスペーサー位置を入れ替えることでねじの長さを調節でき、ヘッドを取り付けられる機材の幅が広がります。

H45

標準価格(税別):**203,000円** (JANコード: 461081)

カウンターバランス範囲	4.5~10.5kg(重心高 100mm)
最大搭載重量	12kg
カウンターバランス方式	完全バランス
	LED照明、メーター付き無段階式カウンターバランス
ドラグ切替	フリー及び3段階
ドラグ機構	金属積層ユニット
ティルト角度	+90° ~ -70°
使用可能温度	-40℃ ~ +60℃
水準器	LED照明付き
カメラプレート	スライドプレート
	マンフロット・ザハトラー互換
カメラプレート移動幅	+/-30mm
追加ロングプレート	あり
ヘッド取付	75mm / フラットベース(3/8")
カメラ取付	1/4" ネジ+ビデオボス
アクセサリーポート	1/4" ネジ穴、3/8" ネジ穴各1個
予備ネジ	1/4" ネジ、3/8" ネジ各1個
重量	2.8kg

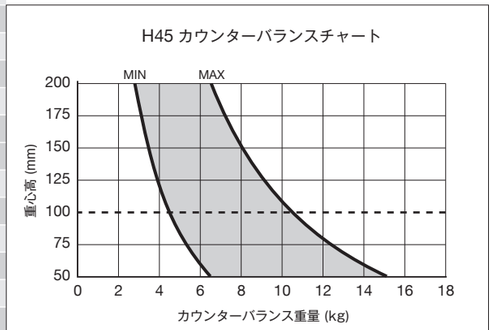

＊カウンターバランスのツマミを最大まで回した場合は、ティルト角度が±40°迄に制限されます。

Long Plate S

HS-450Q New

H45 / QL40B / SP-1B / RC-50

グランドスプレッダータイプ

標準価格(税別):**297,000円** (JANコード: 460176)

重量	6.2kg
高さ	71.5 ~ 198.3cm
ボール径	75mm
三脚段数	3段

Long Plate S

HS-450MQ New

H45 / QL40B / BR-2B / FP-1B / RC-50

ミッドスプレッダータイプ

標準価格(税別):**297,000円** (JANコード: 460183)

重量	5.9kg
高さ	91 ~ 197.5cm
ボール径	75mm
三脚段数	3段

QUICK LOCK

上段にあるフリップ式ロック1つで高さ調整ができるので、簡単でスピーディーな高さ調整が可能になります。

Recommended Accessories

ZFC-L ▶ P70

ZC-LP ▶ P70

DL-5RB ▶ P79

AP-X ▶ P81

AS-7K ▶ P82

RS PLUS

特許取得済

「PERFECT BALANCE®」と高性能ドラグシステムで妥協のない操作性を発揮するロングセラーシリーズです。運搬からセットアップ、そして撮影に至るまでの使いやすさを重視した設計により、100mm機材が必要とされるあらゆる映像制作の現場で活躍します。

RS + PLUS

RS PLUS 750

ショルダーカメラに適した高機能モデル

特許取得済

PERFECT BALANCE®

Libecが誇る無段階式の「完全バランス」機能は、どのティルト角度でも確実にカメラが止まります。

SNAP ON OFF PLATE

カメラプレートをサイドからワンタッチでヘッドに着脱できるため、撮影現場で快適かつ素早いセッティングが可能です。

RHP75

標準価格(税別):**410,000円** (JANコード: 330004)

カウンターバランス範囲	5.5~14kg(重心高 125mm)
最大搭載重量	17kg
カウンターバランス方式	完全バランス
	無段階式カウンターバランス
ドラグ切替	7段階
ティルト角度	+90° ~ -70°
使用可能温度	-40℃ ~ +60℃
水準器	LED照明付き
カメラプレート	スライドプレート
カメラプレート移動幅	+/-55mm
追加ロングプレート	なし
ヘッド取付	100mm
カメラ取付	3/8" ネジ2個
予備ネジ	3/8" ネジ
重量	4kg

RHP75 カウンターバランスチャート

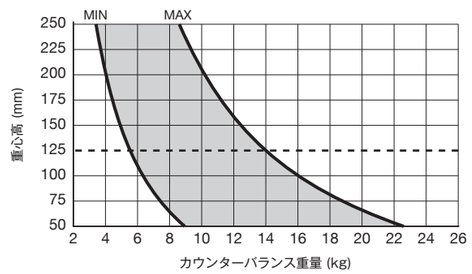

＊カウンターバランスのツマミを最大まで回した場合は、ティルト角度が±40°迄に制限されます。

RSP-750C カーボンパイプ

RHP75 / RT50C / SP-2B / RC-70
グランドスプレッダータイプ
標準価格(税別):**531,000円** (JANコード: 411024)

重量	7.7kg
高さ	65 ~ 175.5cm
ボール径	100mm
三脚段数	3段

RSP-750MC カーボンパイプ

RHP75 / RT50C / BR-6B / FP-2B / RC-70
ミッドスプレッダータイプ
標準価格(税別):**531,000円** (JANコード: 411031)

重量	7.5kg
高さ	85 ~ 173.5cm
ボール径	100mm
三脚段数	3段

RSP-750

RHP75 / RT50B / SP-2B / RC-70
グランドスプレッダータイプ
標準価格(税別):**495,000円** (JANコード: 411000)

重量	8kg
高さ	65 ~ 175.5cm
ボール径	100mm
三脚段数	3段

RSP-750M

RHP75 / RT50B / BR-6B / FP-2B / RC-70
ミッドスプレッダータイプ
標準価格(税別):**495,000円** (JANコード: 411017)

重量	7.8kg
高さ	85 ~ 173.5cm
ボール径	100mm
三脚段数	3段

Recommended Accessories

ZC-8
▶ P71

ZC-12
▶ P71

ZC-20
▶ P71

DL-3RB
▶ P79

DL-5RB
▶ P79

Long Plate L
▶ P81

RSP-750PD(B)

RHP75 / P110B / PH-8B(L)

標準価格(税別):832,000円(JANコード: 411109)

最大搭載重量	17kg
重量	20.8kg
高さ	101 ～ 176cm
ボール径	100mm
コラム段数	3段

RSP-750PD(S)

RHP75 / P110S / PH-8B(L)

標準価格(税別):918,000円(JANコード: 411116)

最大搭載重量	17kg
重量	22.1kg
高さ	99.5 ～ 174.5cm
ボール径	100mm
コラム段数	3段

Recommended Accessories

ZC-8

▶ P71

ZC-12

▶ P71

ZC-20

▶ P71

Long Plate L

▶ P81

KR-15

▶ P82

RS PLUS 850

プロンプターシステムに適した高機能モデル

特許取得済

PERFECT BALANCE®

Libecが誇る無段階式の「完全バランス」機能は、どのティルト角度でも確実にカメラが止まります。

SNAP ON OFF PLATE

カメラプレートをサイドからワンタッチでヘッドに着脱できるため、撮影現場で快適かつ素早いセッティングが可能です。

RHP85

標準価格(税別):517,000円(JANコード: 330011)

カウンターバランス範囲	9～20kg(重心高 125mm)
最大搭載重量	25kg
カウンターバランス方式	完全バランス
	無段階式カウンターバランス
ドラグ切替	7段階
ティルト角度	+90° ～ -70°
使用可能温度	-40℃ ～ +60℃
水準器	LED照明付き
カメラプレート	スライドプレート
カメラプレート移動幅	+/-55mm
追加ロングプレート	あり
ヘッド取付	100mm
カメラ取付	3/8" ネジ2個
予備ネジ	3/8" ネジ
重量	4.1kg

RHP85 カウンターバランスチャート

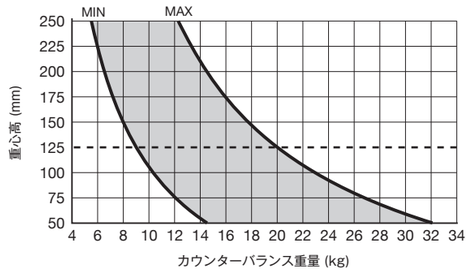

＊カウンターバランスのツマミを最大まで回した場合は、ティルト角度が±40°迄に制限されます。

RSP-850

RHP85 / T103RB / SP-6B / RC-80
グランドスプレッダータイプ
標準価格（税別）：**739,000円**（JANコード: 411048）

重量	12.5kg
高さ	82 ～ 193cm
ボール径	100mm
三脚段数	3段

Long Plate L

RSP-850M

RHP85 / T103RB / BR-6B / FP-6B / RC-80
ミッドスプレッダータイプ
標準価格（税別）：**739,000円**（JANコード: 411055）

重量	12.3kg
高さ	97.5 ～ 191.5cm
ボール径	100mm
三脚段数	3段

Long Plate L

RSP-850PD(B)

RHP85 / P110B / PH-8B(L)
標準価格（税別）：**952,000円**（JANコード: 411123）

最大搭載重量	25kg
重量	20.9kg
高さ	101 ～ 176cm
ボール径	100mm
コラム段数	3段

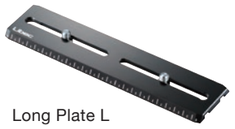

Long Plate L

RSP-850PD(S)

RHP85 / P110S / PH-8B(L)
標準価格（税別）：**1,034,000円**（JANコード: 411130）

最大搭載重量	25kg
重量	22.2kg
高さ	99.5 ～ 174.5cm
ボール径	100mm
コラム段数	3段

Long Plate L

Recommended Accessories

ZC-8 ▶ P71

ZC-12 ▶ P71

ZC-20 ▶ P71

KR-15 ▶ P82

特許取得済

QDとは「Quality Defined」、常に品質の定義を見直し、最高のモノづくりをしていく決意が込められています。性能、機能、そしてコストのバランスを徹底的に追求したこのシリーズは、従来の150mm機材の常識を覆す高い付加価値を提供します。

QD

QD 10

大型プロンプターシステムや小型ボックスレンズシステムに適したフラグシップモデル

PERFECT BALANCE®

Libecが誇る無段階式の「完全バランス」機能は、どのティルト角度でも確実にカメラが止まります。

SNAP ON OFF PLATE

カメラプレートをサイドからワンタッチでヘッドに着脱できるため、撮影現場で快適かつ素早いセッティングが可能です。

QH1/QH1s

QH1 標準価格(税別):**957,000円** (JANコード: 411161)
QH1s 標準価格(税別):**957,000円** (JANコード: 411178)

	QH1	QH1s
カウンターバランス範囲	15~35kg (重心高 125mm)	9~23kg (重心高 125mm)
最大搭載重量	40kg	30kg
カウンターバランス方式	完全バランス	
	メーター付き無段階式カウンターバランス	
ドラグ切替	7段階	
ドラグ機構	金属積層ユニット	
ティルト角度	+90° ~ -70°	+90° ~ -75°
使用可能温度	-20℃ ~ +60℃	
水準器	LED照明付き	
カメラプレート	スライドプレート	
カメラプレート移動幅	+/-75mm	
ヘッド取付	150mm / フラットベース(ネジ4点留め)	
カメラ取付	3/8" ネジ2個	
予備ネジ	3/8" ネジ2個	
重量	12.7kg	

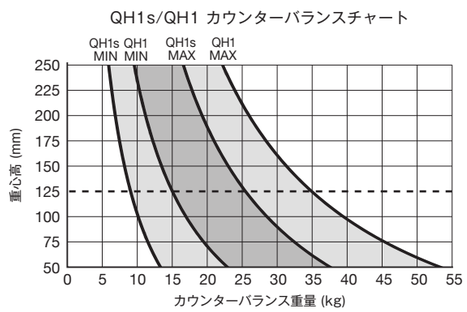

＊カウンターバランスのツマミを最大まで回した場合は、ティルト角度が±40°迄に制限されます。

QD-10

QH1 / T150B / SP-15B / BL-150
グランドスプレッダータイプ
標準価格(税別):**1,213,000円** (JANコード: 411383)

重量	21.6kg
高さ	82 ~ 186.5cm
ボール径	150mm
三脚段数	3段

QD-10M

QH1 / T150B / BR-6B / FP-6B / BL-150
ミッドスプレッダータイプ
標準価格(税別):**1,201,000円** (JANコード: 411284)

重量	21.4kg
高さ	97.5 ~ 186cm
ボール径	150mm
三脚段数	3段

QD-10PD

QH1 / P1000 / BL-150
標準価格(税別):**2,167,000円** (JANコード: 413080)

最大搭載重量	40kg
重量	39kg
高さ	91.5 ~ 172.5cm
ボール径	フラットベース (ネジ4点留め)
コラム段数	3段

Recommended Accessories

DL-8RB
▶ P79

FPH-15B
▶ P80

BA-100
▶ P82

BA-150
▶ P82

KR-15
▶ P82

QD 30

ボックスレンズシステムとレンズサポーターの組み合わせに適したフラグシップモデル

PERFECT BALANCE®

Libecが誇る無段階式の「完全バランス」機能は、どのティルト角度でも確実にカメラが止まります。

SNAP ON OFF PLATE

カメラプレートをサイドからワンタッチでヘッドに着脱できるため、撮影現場で快適かつ素早いセッティングが可能です。

QH3

標準価格(税別)：1,155,000円(JANコード: 411192)

カウンターバランス範囲	28~65kg(重心高 125mm)
最大搭載重量	69kg
カウンターバランス方式	完全バランス
	メーター付き無段階式カウンターバランス
ドラグ切替	7段階
ドラグ機構	金属積層ユニット
ティルト角度	+90° ~ -70°
使用可能温度	-20℃ ~ +60℃
水準器	LED照明付き
カメラプレート	スライドプレート
カメラプレート移動幅	+/-75mm
ヘッド取付	150mm / フラットベース(ネジ4点留め)
カメラ取付	3/8" ネジ2個
予備ネジ	3/8" ネジ2個
重量	12.7kg

QH3 カウンターバランスチャート

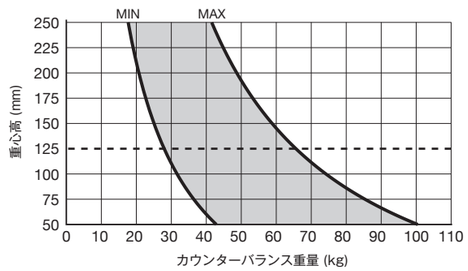

＊カウンターバランスのツマミを最大まで回した場合は、ティルト角度が±40°迄に制限されます。

QD-30

QH3 / T150B / SP-15B / BL-150
グランドスプレッダータイプ
標準価格(税別)：1,411,000円(JANコード: 411345)

重量	21.6kg
高さ	82 ~ 186.5cm
ボール径	150mm
三脚段数	3段

QD-30M

QH3 / T150B / BR-6B / FP-6B / BL-150
ミッドスプレッダータイプ
標準価格(税別)：1,399,000円(JANコード: 411376)

重量	21.4kg
高さ	97.5 ~ 186cm
ボール径	150mm
三脚段数	3段

QD-30PD

QH3 / P1000 / BL-150
標準価格(税別)：2,365,000円(JANコード: 413141)

最大搭載重量	47kg
重量	39kg
高さ	91.5 ~ 172.5cm
ボール径	フラットベース（ネジ4点留め）
コラム段数	3段

Recommended Accessories

DL-8RB
▶ P79

DL-10RB
▶ P80

BA-100
▶ P82

BA-150
▶ P82

KR-15
▶ P82

Tripods

150mm
(HEAVY DUTY)

アクセサリーポート

100mm
(HEAVY DUTY)

アクセサリーポート

T150B / T150C / T150F

	T150B	T150C	T150F
パイプ材質	アルミニウム	カーボン	アルミニウム
最大搭載重量	100kg	100kg	100kg
重量	6.6kg*	5.6kg*	8.1kg*
高さ	58.5～163cm**	58.5～163cm**	58.5～163cm**
ボール径	150mm	150mm	フラットベース（ネジ4点留め）
三脚段数	3段	3段	3段

T150B 標準価格（税別）：**223,000円** (JANコード: 330332)
T150C 標準価格（税別）：**334,000円** (JANコード: 330363)
T150F 標準価格（税別）：**334,000円** (JANコード: 330370)

T150B / T150C / T150F用グランドスプレッダー
SP-15B

重量	1.2kg

標準価格（税別）：**33,000円**
(JANコード: 330547)

RT50B / RT50C / T102RB / T103RB / T103C
T150B / T150C / T150F用フットパッド
FP-6B

重量	0.7kg

標準価格（税別）：**10,500円**
(JANコード: 310198)

T102RB / T103RB / T103C

	T102RB	T103RB	T103C
パイプ材質	アルミニウム	アルミニウム	カーボン
最大搭載重量	90kg	90kg	90kg
重量	5.8kg*	7.2kg*	6.1kg*
高さ	70.5～140.5cm**	64.5～175.5cm**	64.5～175.5cm**
ボール径	100mm	100mm	100mm
三脚段数	2段	3段	3段

T102RB 標準価格（税別）：**139,000円** (JANコード: 462040)
T103RB 標準価格（税別）：**185,000円** (JANコード: 462057)
T103C 標準価格（税別）：**250,000円** (JANコード: 330264)

T102RB / T103RB / T103C用グランドスプレッダー
SP-6B

重量	1.2kg

標準価格（税別）：**21,000円**
(JANコード: 330509)

RT50B / RT50C / T102RB / T103RB / T103C
T150B / T150C / T150F用ミッドスプレッダー
BR-6B

重量	0.3kg

標準価格（税別）：**10,500円**
(JANコード: 330516)

*重量はスプレッダー類未装着時の値です。
** 三脚縮長・伸長はグランドスプレッダー装着時のもので、
ミッドスプレッダー装着時は異なります。
***スプレッダーは別売りです。

100mm

グリップ

特許出願中

75mm

キャリングハンドル

アクセサリーポート

QUICK LOCK

上段にあるフリップ式ロック１つで高さ調整ができるので、簡単でスピーディーな高さ調整が可能になります。

RT50B / RT50C

	RT50B	RT50C
パイプ材質	アルミニウム	カーボン
最大搭載重量	35kg	35kg
重量	3.1kg*	2.8kg*
高さ	47.5～157.5cm**	47.5～158cm**
ボール径	100mm	100mm
三脚段数	3段	3段

RT50B 標準価格（税別）：**59,000円** (JANコード: 330103)
RT50C 標準価格（税別）：**93,000円** (JANコード: 330110)

RT30B / RT50B / RT50C用グランドスプレッダー
SP-2B

重量	0.9kg

標準価格（税別）：**17,600円**
(JANコード: 310044)

RT50B / RT50C / T102RB / T103RB / T103C
T150B / T150C / T150F用ミッドスプレッダー
BR-6B

重量	0.3kg

標準価格（税別）：**10,500円**
(JANコード: 330516)

RT30B / RT50B / RT50C用フットパッド
FP-2B

重量	0.4kg

標準価格（税別）：**7,100円**
(JANコード: 310068)

QL40B New

パイプ材質	アルミニウム
最大搭載重量	40kg
重量	2.6kg*
高さ	55.1～181.9cm**
ボール径	75mm
三脚段数	3段

標準価格（税別）：**87,000円** (JANコード: 462088)

RT20C / QL40B用グランドスプレッダー
SP-1B

重量	0.7kg

標準価格（税別）：**17,600円**
(JANコード: 310112)

RT20C / RT30B / QL40B用ミッドスプレッダー
BR-2B

重量	0.2kg

標準価格（税別）：**10,500円**
(JANコード: 310051)

RT20C / QL40B用フットパッド
FP-1B

重量	0.2kg

標準価格（税別）：**7,100円**
(JANコード: 305705)

*重量はスプレッダー類未装着時の値です。
** 三脚縮長・伸長はグランドスプレッダー装着時のもので、ミッドスプレッダー装着時は異なります。
***スプレッダーは別売りです。

Tripods

75mm

RT30B

パイプ材質	アルミニウム
最大搭載重量	25kg
重量	2.6kg *
高さ	40.5～150.5cm **
ボール径	75mm
三脚段数	3段

標準価格(税別):**35,200円** (JANコード: 211112)

75mm

RT20C

パイプ材質	カーボン
最大搭載重量	25kg
重量	1.6kg *
高さ	37～154cm **
ボール径	75mm
三脚段数	3段

標準価格(税別):**52,000円** (JANコード: 463016)

RT30B / RT50B / RT50C用グランドスプレッダー

SP-2B

重量	0.9kg

標準価格(税別):**17,600円**
(JANコード: 310044)

RT30B / RT50B / RT50C用フットパッド

FP-2B

重量	0.4kg

標準価格(税別):**7,100円**
(JANコード: 310068)

RT20C / QL40B用
グランドスプレッダー

SP-1B

重量	0.7kg

標準価格(税別):**17,600円**
(JANコード: 310112)

RT20C / RT30B / QL40B用
ミッドスプレッダー

BR-2B

重量	0.2kg

標準価格(税別):**10,500円**
(JANコード: 310051)

RT20C / QL40B用フットパッド

FP-1B

重量	0.2kg

標準価格(税別):**7,100円**
(JANコード: 305705)

*重量はスプレッダー類未装着時の値です。
** 三脚縮長･伸長はグランドスプレッダー装着時のもので、
ミッドスプレッダー装着時は異なります。
*** スプレッダーは別売りです。

Pedestals

Pedestals

P110

P110B 中継タイプ

125mmの大型キャスターの採用で、スムーズで軽快な動きを実現。ダブルストッパー方式により、ワンタッチで車輪、車軸を固定できます。

標準価格（税別）：**462,000円**
(JANコード: 201151)

最大搭載重量	30kg
コラム昇降機構	上段：空気圧による昇降サポート
コラム段数	3段
上段ストローク幅	38cm
下段ストローク幅	37cm
総ストローク幅	75cm
ヘッド取付	100mm
圧力調整方法	空気圧 (空気入れ付属)
高さ	82.5 ～ 157.5cm
重量	16.8kg

P110S スタジオタイプ

着脱式のケーブルガードがついた125mmの高性能ダブルホイールキャスターを採用しました。キャスターにはトラックロック機能が付いており、フリー走行、トラックロック走行、ステアリング走行の3パターンのドリーワークが可能です。ロック/ロック解除時の音も非常に静かになりました。

標準価格（税別）：**549,000円** (JANコード: 201175)

最大搭載重量	30kg
コラム昇降機構	上段：空気圧による昇降サポート
コラム段数	3段
上段ストローク幅	38cm
下段ストローク幅	37cm
総ストローク幅	75cm
ヘッド取付	100mm
圧力調整方法	空気圧 (空気入れ付属)
高さ	81 ～ 156cm
重量	18.1kg

P110S Compact コンパクトスタジオタイプ

標準価格（税別）：**740,000円** (JANコード: 201205)

最大搭載重量	30kg
コラム昇降機構	上段：空気圧による昇降サポート
コラム段数	3段
上段ストローク幅	38cm
下段ストローク幅	37cm
総ストローク幅	75cm
ヘッド取付	100mm
圧力調整方法	空気圧 (空気入れ付属)
高さ	81 ～ 156cm
重量	17kg

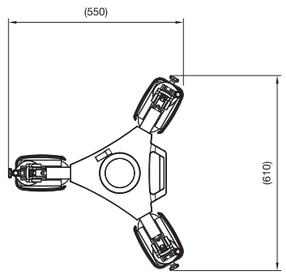

Recommended Accessories

AD-75

▶ P81

AD-100V

▶ P81

KR-15

▶ P82

P1000

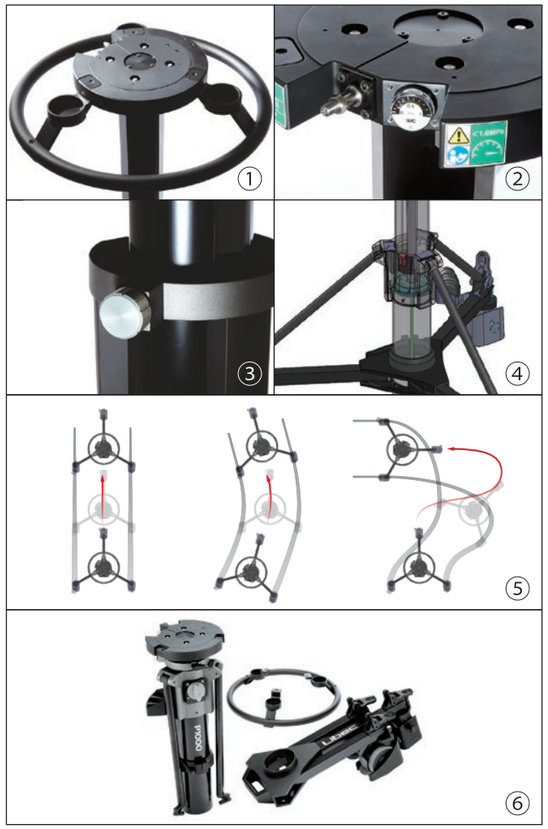

① 業界標準のフラットベース
Libec のヘッドはもちろんのこと、他社製のヘッドも取り付け可能です。オプションアクセサリーを使うことでボールベースへ変換することもできます。

② 目視しやすい圧力計
充填されている空気圧がひと目で確認できます。

③ 調節用フリクションツマミ
コラムの昇降動作を好みの重さに調節できます。

④ 昇降サポート付き中段コラム
重い機材を載せた状態でもガススプリングのサポートによって、より簡単かつ安全に高さの調整ができます。

⑤ トラックロック機能付き高性能キャスター
着脱式のケーブルガードがついた125mmの高性能ダブルホイールキャスターを採用しました。キャスターにはトラックロック機能が付いており、フリー走行、トラックロック走行、ステアリング走行の3パターンのドリーワークが可能です。ロック/ロック解除時の音も非常に静かになりました。

⑥ 運搬しやすい構造
コラム本体、ハンドル、ドリーの３つに分解して運搬でき、中継先へも運びやすい設計になっています。

P1000

標準価格（税別）：1,210,000円
(JANコード: 201335)

最大搭載重量	60kg
コラム昇降機構	上段： 空気圧による完全バランス 下段： ガススプリングによる昇降サポート
コラム段数	3段
上段ストローク幅	41.5cm
下段ストローク幅	39.5cm
総ストローク幅	81cm
ヘッド取付	フラットベース（ネジ４点留め）
ステアリング着脱	可能
圧力調整方法	空気圧 (空気入れ付属)
キックリング	あり（オプション）
高さ	68 ～ 149cm
重量	26.3kg

Recommended Accessories

BA-100
▶ P82

BA-150
▶ P82

KR-15
▶ P82

LX-ePed 2

特許出願中

放送、制作を問わず撮影現場でのPTZカメラの需要が高まる中、特許を取得した世界初のPTZカメラ用電動ペデスタルLX-ePedは様々なシーンで活躍しています。この度、市場の声にお応えし、新機能を追加した後継機種LX-ePed 2、LX-ePed 2 Studioが発売されます。プリセット機能が使えるようになったことに加え、オプション品の「MPC-1」を用いて各種IP通信プロトコル、シリアル通信プロトコルにも対応するようになりました。各メーカーのPTZカメラ用コントローラーで昇降操作ができたり、専用PCアプリでより細かな操作ができたりと、飛躍的に利便性が向上しました。

無段階速度調整
昇降速度はリモコンのレバーの傾け角度で調整できるので、細かな位置調整も簡単です。

プリセット機能
付属のリモコンにプリセットボタンが追加されました。任意の高さを3ヵ所までプリセット登録でき、対応したボタンを押すだけで高さ調整ができます。

信頼性の高い有線システム

各種通信プロトコルに対応
オプション品のマルチプロトコルコンバーター「MPC-1」を使用することにより、本製品をカメラメーカーのPTZカメラ用コントローラーで操作ができたり、PC向け専用アプリで細かい操作ができたりします。各種IP通信プロトコルにも対応している為、活躍の幅が広がります。

利便性を高めるアクセサリーポート

ビデオヘッドも取り付け可能

取付簡単なワンタッチアダプター

水準器標準装備

遠隔操作の電動昇降

手を挟まない安全仕様
安全性に配慮し、電動コラムを一番下に下げても手を挟まない設計になっています。

遠隔操作の電動昇降
LX-ePed 2は遠隔操作でPTZカメラの高さを調整することが出来ます。
パン、ティルト、ズームに昇降機能が加わることで、画角のバリエーションが増え、スタジオ内でのセッティングも楽になります。

ダイナミックなハイアングル撮影
LX-ePed 2：最高250cm
LX-ePed 2 Studio：最高264cm

バッテリー駆動
オプション品の「VM-12V」を使用すれば、お持ちのVマウントバッテリーから製品全体に給電することができ、電源のない撮影現場でもお使いになれます。

高性能な昇降機能
独自の設計で昇降時の捻じれや振動が大幅に抑えられており、動き出しや止まり際も制御されるため、オンショットでの使用も可能です。

コンパクト設計
本製品はペデスタルとドリー、スプレッダーに分解でき、それぞれが折りたためる構造になっているので、持ち運びや収納に便利です。また、軽量コンパクト設計の本体は10kgしかなく、別売りのケース「RC-80」に収納できます。

LX-ePed 2 New

グランドスプレッダータイプ
標準価格（税別）：**449,000円**（JANコード: 465041）

最大搭載重量	10kg
ストローク幅	400mm
昇降速度	約14 ～ 40秒
連続駆動時間	3分間
リモコンケーブル	30m
電源ケーブル	3m
電源ケーブル	AC100V ～ 240V
使用可能温度	-10℃ ～ 40℃ RH90%以下
プリセット機能	あり
バッテリー駆動	オプション
カメラ取付	1/4" ネジ / 3/8" ネジ
ヘッド取付	100mm / 75mmボール（オプション）
アクセサリーポート	1/4" および3/8" ネジ穴各2か所
水準器	あり
重量	11.9kg
高さ	98.5cm ～ 250cm
三脚段数	3段

AP-X

BL-F

AP-X

BL-F

LX-ePed 2 Studio New

ドリータイプ
標準価格（税別）：**469,000円**（JANコード: 465058）

最大搭載重量	10kg
ストローク幅	400mm
昇降速度	約14 ～ 40秒
連続駆動時間	3分間
リモコンケーブル	30m
電源ケーブル	3m
電源ケーブル	AC100V ～ 240V
使用可能温度	-10℃ ～ 40℃ RH90%以下
プリセット機能	あり
バッテリー駆動	オプション
カメラ取付	1/4" ネジ / 3/8" ネジ
ヘッド取付	100mm / 75mmボール（オプション）
アクセサリーポート	1/4" および3/8" ネジ穴各2か所
水準器	あり
重量	14.9kg
高さ	109.5 ～ 264cm
三脚段数	3段

Recommended Accessories

MPC-1

▶ P59

RC-80

▶ P74

AD-75

▶ P81

VM-12V

▶ P82

FPR-2

▶ P82

LX-ePed PRO

特許出願中

LX-ePed PROは多様化するPTZカメラの用途に対応するため、LX-ePed 2の上位機種として誕生しました。
耐荷重、静音性、堅牢性がより厳しく要求されるシビアな現場での使用を想定しています。
耐荷重が30kgですのでPTZカメラとプロンプターの組み合わせや、複数のPTZカメラを同時に載せる用途、リモートヘッド「REMO30」とハンドヘルドカメラの構成にもご使用いただけます。
静音設計によりコンサートなど音が気になる現場にも使用できます。
オプション品の「MPC-1」に接続することでシリアル通信、IP通信にも対応し、各メーカーのPTZカメラのコントローラーで昇降操作ができる上、専用PCアプリではより細かな操作も可能です。

ハイアングル撮影

大ネジ、小ネジの
フラットベース機材対応

水準器標準装備

ビデオヘッドも取り付け可能

利便性を高める
アクセサリーポート

手を挟まない安全仕様

プリセット機能
付属のリモコンにプリセットボタンが追加されました。任意の高さを３ヵ所までプリセット登録でき、対応したボタンを押すだけで高さ調整ができます。

無段階速度調整
昇降速度はリモコンのレバーの傾け角度で調整できるので、細やかな位置調整も簡単です。

バッテリー駆動
オプション品の「VM-24V」を使用すれば、お持ちのVマウントバッテリー2つから製品全体に給電することができ、電源のない撮影現場でもお使いになれます。

フットペダル操作（オプション）

高性能な昇降機能
独自の設計で昇降時の捻じれや振動が大幅に抑えられており、動き出しや止まり際も制御されるため、オンショットでの使用も可能です。

信頼性の高い有線システム
付属のリモコンはWi-FiやBluetoothを使わず有線で完結する為、電波干渉の心配はありません。また、リモコンは本体から給電されるので、別途電源につないだり充電したりする必要はありません。

コンパクト設計

耐荷重30kg
LX-ePed 2の3倍の耐荷重を誇る為、PTZカメラとプロンプターの組み合わせや複数台のPTZカメラを同時に載せることも可能です。また、「REMO30」とハンドヘルドカメラの組み合わせも搭載できます。

静音設計
高性能モーターユニットを採用したことで、モーター駆動時の音を極限まで小さくしました。これにより、コンサート会場など音が気になる現場でも安心してご使用いただけます。

充実の付属アクセサリー
LX-ePed PROにはTバー、「AP-X」、「BL-100F」が同梱されているので、後から追加でアクセサリーを購入する必要がありません。完全なパッケージとして様々な撮影に対応します。

各種通信プロトコルに対応
オプション品のマルチプロトコルコンバーター「MPC-1」を使用することにより、本製品をカメラメーカーのPTZカメラ用コントローラーで操作ができたり、PC向け専用アプリで細かい操作ができたりします。各種IP通信プロトコルにも対応している為、活躍の幅が広がります。

高い堅牢性
最大パイプ径24mmの大型アルミ三脚「T103RB」をベースとした脚部分と、大型ドリー「DL-8RB」を組み合わせたことで衝撃や振動に強く、安定性も抜群です。

最大5台のPTZカメラを搭載可能
付属アクセサリーのTバーには「AP-X」が5個ついており、上側に3台、下側に2台の計5台のPTZカメラを同時に搭載することが出来ます。

取付簡単なワンタッチアダプター
ワンタッチでカメラが取り付けられるアダプタープレート「AP-X」が付属しています。このAP-Xには万が一の事故を防止する落下防止ワイヤーを通す穴が設けられています。

遠隔操作の電動昇降
LX-ePed PROは遠隔操作でPTZカメラの高さを調整することが出来ます。
パン、ティルト、ズームに昇降機能が加わることで、画角のバリエーションが増え、スタジオ内でのセッティングも楽になります。

AP-X

BL-100F

LX-ePed PRO New

コンプリートセット

標準価格（税別）：**749,000円**（JANコード: 465065）

最大搭載重量	30kg
ストローク幅	400mm
昇降速度	約14秒 ～ 約40秒
連続駆動時間	3分間
リモコンケーブル	30m
電源ケーブル	3m
電源	AC100V ～ 240V
使用可能温度	-10℃ ～ 40℃
使用可能湿度	RH90%以下
プリセット機能	あり
バッテリー駆動	オプション
カメラ取付	1/4" ネジ / 3/8" ネジ
ヘッド取付	100mm / 75mmボール（オプション）
アクセサリーポート	1/4" および3/8" ネジ穴各2か所
Tバー	あり
水準器	あり
重量	27.8kg
高さ	121.5 ～ 270.5cm
三脚段数	3段

Recommended Accessories

REMO30

▶ P67

AD-75

▶ P81

VM-24V

▶ P82

FPR-2

▶ P82

Multi-Protocol Converter

MPC-1

特許出願中

LX-ePed 2、LX-ePed PROの必須オプション

マルチプロトコルコンバーター MPC-1を使用することでLX-ePed 2、LX-ePed 2 Studio、LX-ePed PROを様々なデバイスから操作することができます。各メーカーのPTZカメラ用コントローラーでの操作や、細かい設定ができるPC向け専用アプリでの操作など、運用の幅がさらに広がります。IP通信にも対応している為、遠隔でのオペレーションもできるようになります。

MPC-1 New

LX-ePed 2 / LX-ePed PRO用 マルチプロトコルコンバーター

標準価格(税別):**149,000円**(JANコード: 469100)

動作温度	-10℃ ~ +40℃
大きさ	120 x 119.3 x 35.8mm
本体重量	0.3kg
電源	AC100V ~ 240V
電源ケーブル	3m
LANケーブル	3m
USBケーブル	1.5m
バッテリー駆動	オプション

IP通信	XC VISCA over IP AW PCアプリ専用プロトコル	シリアル通信	NU VISCA AW PCアプリ専用プロトコル

※PTZカメラ用コントローラーによっては、シリアルもしくはIPのどちらかしか対応していない製品もあります。

※IP通信はVPNなどの強固なセキュリティのあるクローズドなネットワークでご使用ください。

各種IP通信対応

XC(キヤノン)、VISCA over IP(ソニー)、AW(パナソニック)に対応している為、VPNなどの強固なセキュリティのあるクローズドなネットワークにてIP通信をご利用いただけます。これらのプロトコルに対応しているPTZカメラのコントローラーと接続し、ジョイスティックの上下で電動ペデスタルを昇降させます。

各種シリアル通信対応

NU(キヤノン)、VISCA(ソニー)、AW(パナソニック)に対応しております。これらのプロトコルに対応しているPTZカメラのコントローラーに接続し、ジョイスティックの上下で電動ペデスタルを昇降させます。

専用PCアプリでの操作

昇降のスピード調整や数値入力でのプリセット登録など、より細かい設定や操作のできる専用アプリケーション「LX-ePed PC APP」を使ったPC操作にも対応しています。シリアル通信を利用する場合はUSBケーブルでPCと直接つなぎ、IP通信を利用する場合はLANケーブルを接続します。

簡単設定

MPC-1本体に液晶モニターとボタンが付いているので、パソコン等を使用せず各種設定が本製品のみで完結します。設定画面はシンプルでわかりやすく、各種プロトコルの変更も素早く行えます。

安定した電源給電

あえて電動ペデスタルからの給電はせず、別途電源を供給する仕様の為、安定した電圧で通信できます。

バッテリー駆動

付属のACアダプターからの給電方法に加え、電源のない撮影現場ではオプション品の「VM-12V」を使用することでVマウントバッテリーから給電することもできます。

緊急時の昇降操作

付属のリモコンが手元にない場合など、MPC-1をリモコンとして電動ペデスタルを昇降させることも可能です。

Recommended Accessories

▶ P82

Tracking Rails

トラッキングレール標準キット

TR-320

1. ドリーキャリングケース
2. ドリー
3. レールキャリングケース
4. レール（80cmパイプ×8本）
5. レールストッパー

標準価格（税別）：**320,000円**
(JANコード: 400608)

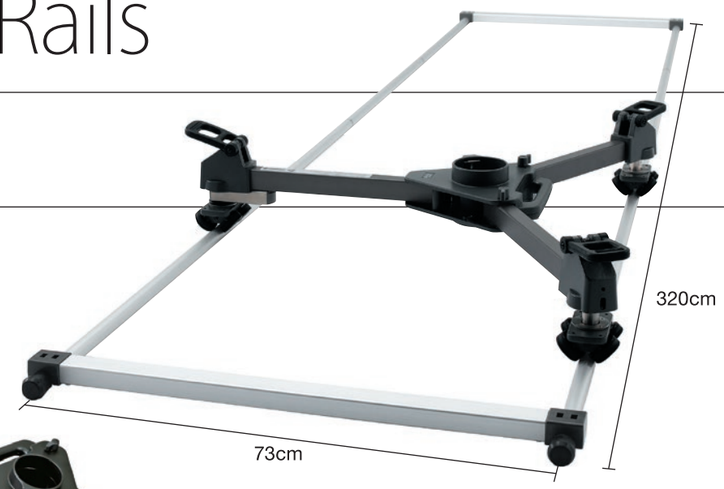

80cmのアルミパイプ4本を組み合わせた320cmのレールキットです。ドリーには、高性能ベアリングと独自の基軸補正システムを採用。直線でもカーブでも常に滑らかな動きを実現します。パイプは、簡単かつ確実につなぎ合わせることのできるねじ込み式で、迅速なセットアップを実現。カーブレール CR-90、直線延長レールEX-160Sと組み合わせて、状況に応じた撮影が可能です。

重量	11.3kg
レールの長さ	320cm
最大搭載重量	60kg

直線延長レール

EX-160S

160cmの直線延長レールセット。用途に応じて何本でも継ぎ足しが可能です。

レールの長さ	160cm (80cm×2本×2セット)
重量	2.3kg

標準価格（税別）：**50,000円** (JANコード: 400639)

90° カーブレール

CR-90

レール外周半径	168cm
重量	3.5kg

標準価格（税別）：**130,000円** (JANコード: 400622)

VP KIT

標準価格（税別）：**9,500円** (JANコード: 400769)

Vinten製三脚をトラッキングレールTR-320で使用する為のキットです。

Vinten製三脚適合表

ブランド	型番	三脚型番
Vinten	Vision blue Vision blue3 Vision blue5	3819-3 V3822-0001 3766-3
	Vision 8AS Vision 10AS Vision 100	3821-3 3772-3 3773-3 3884-3 flowtech

SWIFT JIB

JB-30 からの正統進化

JB40

JB40 KIT（ウェイトキット付属）

標準価格（税別）：**600,000円**（JANコード: 467014）

ジブアーム	JB40
三脚	T102RB
ドリー	DL-8RB
ウェイトキット	WEIGHT30 KIT

ジブアーム、三脚、ドリー、ウェイトすべてに専用ケースを標準装備した基本キットです。

JB40

1. 本体キャリングケース
2. ジブアーム本体
3. 75mm アダプター
4. 調整用ウェイト1kg

標準価格（税別）：**311,000円**（JANコード: 465010）

最大搭載重量	20kg（アーム最長時）
	30kg（アーム最短時）
メインアームの長さ	63 ～ 100cm
ヘッド取付	100mm / 75mm（アダプター付属）
重量	10.3kg
ボール径	100mm

コンパクト設計

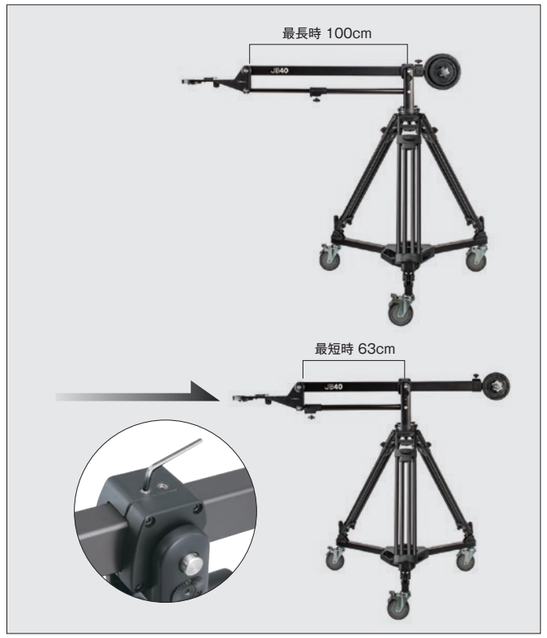

堅牢性

最大30kgの重量を搭載でき、しなりやブレを最小限に抑えた設計で安定した撮影が可能です。

高いポータビリティ

ジブアームは折り畳むと約120cmに収まるので、専用キャリングケースに収納した状態でタクシーのトランクに載せることもできます。ケースにはショルダーストラップが付属しており、また、アーム単体の重量は約10kgと、運搬時の負担を軽減します。

進化した ウェイト装着方式

JB-30ではねじ込み式だったウェイト用シャフトが、差し込み式になり、セッティングと撤収に掛かる時間が大幅に短縮されました。

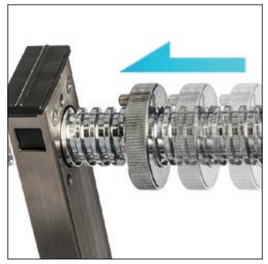

3ステップの 簡単セットアップ

サポートアームを連結させ、三脚にセットし、バランス調整を行えばセットアップ完了です。どんな方でも簡単に組み立てることが出来ます。

SWIFT JIB

迅速に。コンパクトかつダイナミックに。
撮影フィールドを駆け巡るユーティリティープレーヤー。

英語で「迅速に」という意味の「SWIFT」の名を冠した「SWIFT JIB」が誕生しました。アームの長さを90cmの範囲で調整できる伸縮機能により、従来よりも高い位置からの撮影が可能です。フロントオペレーションによる繊細なカメラワークはもちろん、リモートヘッドと組み合わせたダイナミックな俯瞰撮影もこの1台で実現。また、短時間で簡単にセットアップが可能。ラバーウェイト以外はすべて本体ソフトケースに収納できる携帯性も兼ね備えたモデルです。いつでも、どこでも、少人数で本格的な撮影ができるJB50は、まさに「SWIFT」の名にふさわしいオールラウンドな伸縮型ジブアーム です。

JB50 KIT （ウェイトキット付属）

標準価格（税別）：**636,000円**（JANコード: 201953）

ジブアーム	JB50
三脚	T102RB
ドリー	DL-8RB
ウェイトキット	WEIGHT30 KIT

ジブアーム、三脚、ドリー、ウェイトすべてに専用ケースを標準装備した基本キットです。

JB50

1. 本体キャリングケース
2. ジブアーム本体
3. 75mm アダプター
4. 調整用ウェイト1kg

標準価格（税別）：**350,000円**（JANコード: 201946）

最大搭載重量	20kg（アームの長さ100cm）
	15kg（アームの長さ145cm）
	10kg（アームの長さ190cm）
メインアームの長さ	100 ～ 190cm
重量	16.4kg
ボール径	100mm

伸縮自在、継ぎ足し不要。

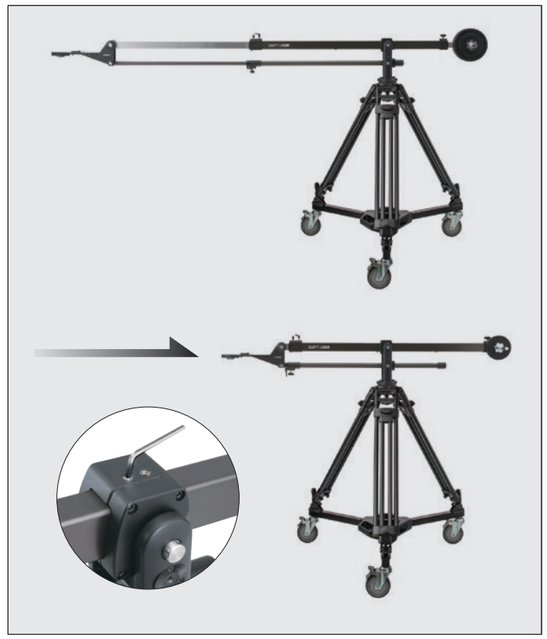

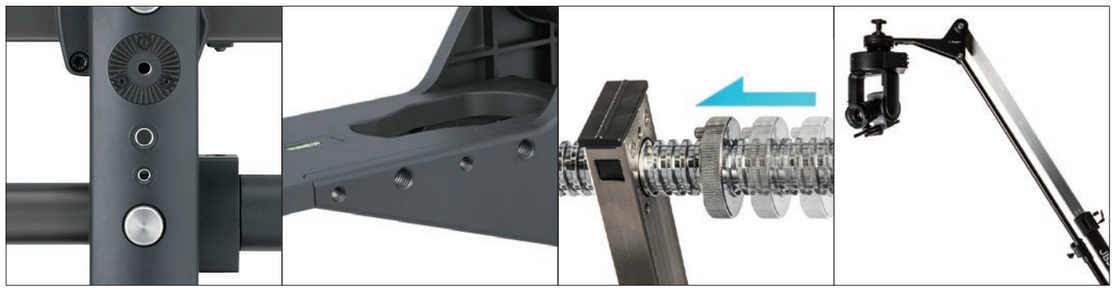

WEIGHT30 KIT

標準価格（税別）：**75,000円**
（JANコード: 306849）

ウェイト15kg（5kg×2個、2.5kg×2個）が2セット、計30kgの標準ウェイトキット。

WEIGHT5

標準価格（税別）：**8,000円**
（JANコード: 306825）

オプションウェイト（2.5kg×2個）

クランプ式ハンドル
HANDLE50

標準価格（税別）：**10,000円**
（JANコード: 306818）

JB50のウェイト取り付けバーに、クランプ式で取り付けできるハンドル。リモートコントロールを取り付け、リアオペレーションで快適なジブアーム操作を実現。

Recommended Accessories

REMO30
▶ P67

ZFC-L
▶ P70

ZC-LP
▶ P70

EX-530DV
▶ P81

AS-7K
▶ P82

REMOTE HEAD

始まりから終わりまで、ジョイスティック操作で描く思い通りの軌跡。

REMO30

遠隔操作でありながら、どれだけ意図したとおりのカメラワークを実現できるか。それは、リモートヘッドに求められる最も重要なポイントです。REMO30は、モーターの動力を確実に伝える独自の駆動システムにより、パン、ティルトさらにそれらを複合した斜め動作において、意図した動きを好みのスピードでトレースできる本格的なリモートヘッドです。厳しい気象条件下での屋外撮影に対応する為、防滴構造(IPX2相当)で設計されています。また、三脚やジブアームなど、お手持ちの機材と組み合わせての使用を想定した汎用性も兼ね備えています。LANC*に対応したズーム&フォーカスコントロールZFC-Lなどのオプション品と組み合わせて使用することで、さらに利便性を高めることが可能です。

最大搭載重量	5kg
パン&ティルトヘッド重量	4.5kg
コントロールボックス重量	0.7kg
パン/ティルト最大スピード	約9秒 / 360°
電源	AC100-240V

標準価格(税別):**429,000円**
(JANコード: 303800)

1. パン&ティルトヘッド
2. コントロールボックス
3. アダプタープレート
4. AC/DCアダプター
5. コントロールケーブル
(パン&ティルト、LANC、モニター)/5m
6. HDMIケーブル/5m
7. LANCケーブル/1m
8. BNCケーブル/1m
9. BNC-RCA変換アダプター
10. HDMI-ミニHDMI変換アダプター
11. キャリングケース

*LANCはソニー株式会社の登録商標です。

真俯瞰撮影も可能

ジブアームに吊り下げて取り付けることで、完全な真俯瞰撮影が可能です。

75mm/100mm径のジブアーム、三脚へのフレキシブルな取り付け

75mm/100mm径、どちらにも取り付けできるように設計されており、市場で使用されているほとんどのジブアーム、三脚に取り付けることができます。

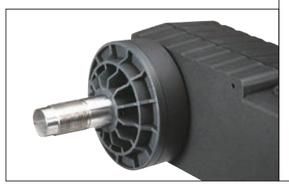

撮影シーンに応じたスピード可変

縦だけ、横だけの動きを可能にする動作OFF機能

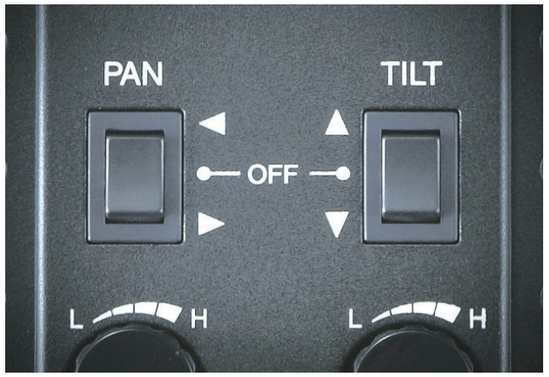

電源いらずのバッテリー駆動

コントロールケーブル(パン&ティルト、LANC*、モニター)

CABLE500

長さ	5m

標準価格(税別):**11,000円**
(JANコード: 303138)

*LANCはソニー株式会社の登録商標です。

**30m以上の長さで使用する場合、
モニター使用時にノイズが多く発生する恐れがあります。

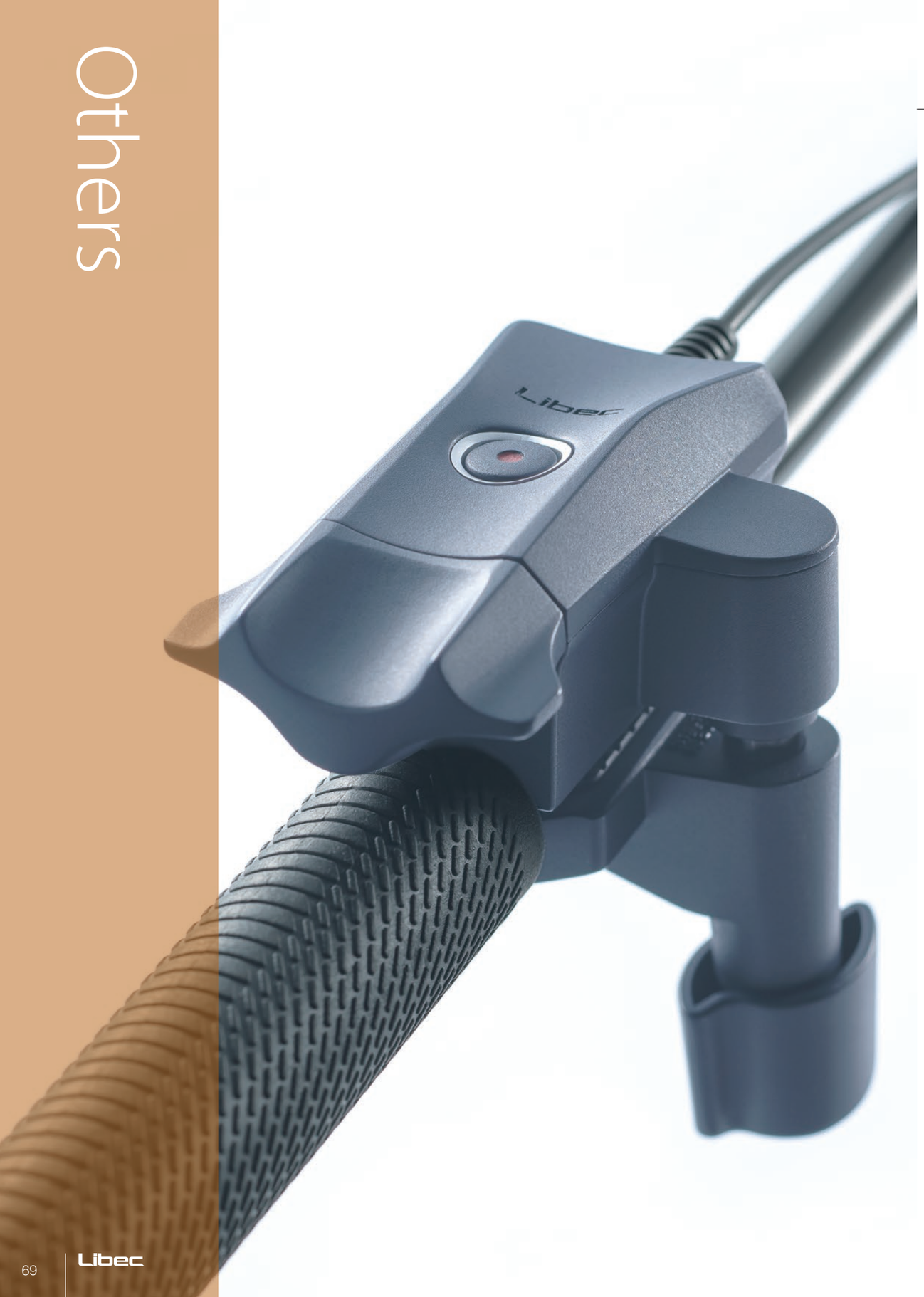

Remote Controls

ズームスピードは、ズームレバーの傾け角度で調整が可能です。
また、リモコンを三脚のパンハンドルなどへ下向きに取り付けても通常のズーム操作ができる切替スイッチが新たに加わりました。
取り付けはクランプ式で、最大直径45mmまでの丸パイプに対応、一脚/TH-Mのグリップにも取り付けることができます。

LANC*小型カメラ用ズーム＆フォーカスリモコン

ZFC-L

重量	0.12kg
大きさ	80×55mm
ケーブル長	0.7m

	LANC
ズーム	✓
フォーカス	✓
REC/STOP	✓
ズーム方向切替	✓

標準価格（税別）：**16,500円**
(JANコード: 303848)

LANC*カメラ＆パナソニック用ズームリモコン

ZC-LP

重量	0.12kg
大きさ	80×55mm
ケーブル長	0.7m

	LANC	Panasonic
ズーム	✓	✓
フォーカス		
REC/STOP	✓	✓
ズーム方向切替	✓	✓

標準価格（税別）：**14,300円**
(JANコード: 303831)

LANC*レコーダー・カメラ用RECリモコン

REC-LA

REC-LAはATOMOSやBlackmagic Designのモニター一体型レコーダーやLANC*対応カメラのRECを手元で操作できるリモートコントロールです。両手でジンバル撮影をする際や、リグを組んだカメラでの撮影時などに役立ちます。

重量	0.11kg
ケーブル長	1m

標準価格（税別）：**17,500円**
(JANコード: 303855)

＊LANCはソニー株式会社の登録商標です。

Recommended Accessories

EX-530DV

▶ P81

Remote Controls

フジノン製・キヤノン製8ピンレンズ用コンパクトズームリモコン

ZC-8 New

重量	0.17kg
大きさ	69.5 x 51.5mm
ケーブル長	0.7m

標準価格（税別）：**25,000円**（JANコード: 464099）

フジノン製12ピンレンズ用コンパクトズームリモコン

ZC-12 New

重量	0.2kg
大きさ	69.5 x 51.5mm
ケーブル長	0.9m

標準価格（税別）：**38,000円**（JANコード: 464105）

キヤノン製20ピンレンズ用コンパクトズームリモコン

ZC-20 New

重量	0.2kg
大きさ	69.5 x 51.5mm
ケーブル長	0.94m

標準価格（税別）：**45,000円**（JANコード: 464112）

ソニー PMW-EXカメラ用ズームリモートコントロール

ZC-9EX

重量	0.2kg
ケーブル長	0.7m（本体ケーブル）
	0.1m（A-9EX）

標準価格（税別）：**25,000円**（JANコード: 302988）

Recommended Accessories

A-9EX

▶ P81

A-12P

▶ P81

A-20P

▶ P81

EX-530Pro

▶ P81

Camera Bags

Urban CamBag

Transport Your Camera with Style

	Urban CamBag 12 カメラバッグ（2気室一体型）	Urban CamBag 17 カメラバッグ（2気室一体型）
	標準価格（税別）：**11,000円**（JANコード: 302001）	標準価格（税別）：**12,700円**（JANコード: 302018）
カメラ収納部内寸法	W265×H170×D135mm	W285×H180×D135mm
上部収納部内寸法	W265×H210×D115mm	W285×H260×D115mm
PC収納部内寸法	W265×H345×D20mm	W285×H405×D25mm
外寸法	W290×H390×D200mm ※ハンドル・ショルダーベルト部含まず	W300×H450×D200mm ※ハンドル・ショルダーベルト部含まず
重量	1050g	1350g
材質	ナイロン	ナイロン
容量	12リットル	17リットル

2気室一体構造

前面ポケット

三脚ホルダー

ノートPC収納

持ちやすい大型ハンドル

キャリーハンドル差し込み

レインカバー標準装備

サイドアクセスのカメラ収納部

中型のカメラ用カメラバッグ

Broadcast CamBag 30 New

標準価格（税別）：**33,000円**（JANコード: 302100）

カメラ収納部内寸法	W480×H260×D180mm
外寸法	W520×H290×D340mm
重量	1650g
材質	ナイロン
容量	30リットル

Tripod Cases

TH-X / TH-Z / TH-V用三脚ケース
RC-10

内側寸法	93cm

標準価格(税別):6,200円
(JANコード: 129639)

LX用三脚ケース
RC-20

内側寸法	100cm

標準価格(税別):7,700円
(JANコード: 466017)

ショルダーストラップ　ダブルジッパー　サイドポケット　クッションケース

RC-30

RC-40 New

三脚の出し入れや運搬がしやすく、完全に広げることができるため、ロケでの荷物置きにも使用可能です。

内側寸法	85cm

標準価格(税別):9,400円
(JANコード: 310075)

内側寸法	95cm

標準価格(税別):10,400円
(JANコード: 466024)

RC-50 3段脚用

RC-50は、三脚の頻繁な出し入れや持ち運びを想定し、軽量ながらも耐久性や使いやすさを考慮したスタイリッシュなデザインの三脚ケースです。また、三脚システムRSP-750C/750MCにも使用可能です。

内側寸法	92.5cm

標準価格(税別):20,900円
(JANコード: 310105)

ショルダーストラップ　サイドハンドル

プロテクター　ジッパー付サイドポケット

運搬・移動を快適にするマルチ三脚ケース

底面に2輪キャスターが取り付けられており、ケースを引いて運ぶことができます。また、ケースの内面全てにプロテクションを入れ、三脚固定ストラップも搭載。そのため、運搬時の衝撃吸収に優れています。フライトでの機内預入も可能な堅牢性を備えたマルチ三脚ケースです。

RC-70他社製三脚適合表

	型番	運搬時長さ	
Vinten	V10AS-AP2F	86.6cm	✓
	V10AS-CP2F	86.6cm	✓
	V100-AP2	85.9cm	✓
	V100-CP2	85.9cm	✓
Sachtler	SYSTEM18 S1 ENG 2	89cm	✓
	SYSTEM18 S1 ENG 2 CF	89cm	✓
	SYSTEM20 S1 HD CF	94cm	✓*
	SYSTEM20 S1 HD MCF	94cm	✓*
	SYSTEM20 S1 SL HD MCF	94cm	✓*

＊RC-70の内側寸法より三脚システムの長さが1cm長いため、収納は可能ですが少しきつめになります。

マルチ三脚ケース
RC-70

内側寸法	93cm

標準価格(税別):37,000円
(JANコード: 330301)

マルチ三脚ケース
RC-80

内側寸法	107cm

標準価格(税別):41,000円
(JANコード: 330318)

キャスター　収納ポケット　ハンドルグリップ　サイドハンドルグリップ　三脚固定ストラップ

Others

Viewfinder

スタジオカメラ用フルHD7インチビューファインダー

SVF-7Pro New

標準価格(税別):**630,000円**(JANコード: 469049)

パネル	7インチカラー TFT 液晶ディスプレイ
解像度	1920 x 1080
輝度	350cd/m²
視野角	170°(H) / 170°(V)
色再現性	16.7M
画面サイズ	151(H) x 85(V)mm
SDI入力	BNC x 1
SDI出力	BNC x 1
SDIリターン入力	BNC x 1
HDMI入力	HDMI x 1
HDMI出力	HDMI x 1
カメラ接続	20ピン x 1, HDアナログコンポーネント(Y / PB / PR または G / B / R)
タリー信号入力	TALLY1: BNC x 1, 緑色(2V- 4V) / 赤色(4.1V- 5V) / OFF(0V- 2V)
	TALLY2: BNC x 1, 赤色(ON / Short to GND)/ OFF(Open)
タリー表示	前面 x 2セット, 緑色 / 赤色(調光可能)
	背面 x 1, 赤色(調光可能)
重量	1.2kg(付属品を除く)
大きさ	232 x 146 x 47mm(突起部を含まず)
消費電力	12W
動作温度	0°C ~ +40°C
動作湿度	30% ~ 85%
保管温度	-10°C ~ +45°C
保管湿度	0% ~ 90%
ビデオ入力信号	1080p (59.94 / 50 / 29.97 / 25 / 24 / 23.98)
	1080i (59.94 / 50)
	1080PsF (29.97 / 25 / 24 / 23.98)
	720p (59.94 / 50)

*接続ケーブルと取付アダプタが付属していませんので、必ずCA-7S、CA-7I、CA-7Hのいずれかを合わせてご購入下さい。

**「ビデオ入力信号」に記載されていない入力信号はサポートされていない可能性があります。

フルHD対応7インチモニター

1920 x 1080のフルHD高解像度TFT-LCDを採用しました。高輝度、高コントラスト比のパネルは、鮮明で滑らかな階調表示ができます。高い品質を誇るこのビューファインダーを使用し映像のディテールを現場で確認することが可能です。

170度の広い視野角

見る位置や角度による色やコントラストの変化が少なく、上下左右どの角度から見ても鮮明な映像が確認できます。

多様な入出力端子に対応

3G-SDI、HDMI、HDアナログコンポーネントなど多様な端子に対応し、映像だけでなくリターンやスルーアウトなど、信号の入出力が可能です。

幅広いビデオ入力信号に対応

多様なフレームレートやインターレース/プログレッシブの入力信号に対応しています。入力信号は自動判別されるので、都度設定変更をすることなくすぐに使用可能です。

各種測定機能搭載

ウェーブフォームやベクトルスコープを表示し、リアルタイムで映像の状態を見ることができます。で露出オーバー /露出アンダー、ホワイトバランスなどを確認しながら、撮影現場で正確な映像調整が可能です。

様々なマーカー表示機能

センターマーカー、アスペクトマーカー、セーフティゾーンマーカーなど、様々なエリアマーカーが表示可能です。撮影時の正確なフレーミングをサポートします。

大型ハンドル、テンション調整が可能なピボットポイントを搭載

握りやすい大型ハンドルを左右に配置し、ライブオンエア中でもビューファインダーの位置やアングルをスムーズに調整できます。

ソニーカメラ対応の取り付けアタッチメントシュー

ソニー、池上通信機、国際電気のカメラに対応した各アタッチメントシューで、カメラをしっかりと取り付けることが可能です。

タリー表示

タリー表示は輝度調整が可能で、前面(赤色、緑色)、背面(赤色)それぞれに表示が可能です。

軽量で頑丈なボディ

ボディーには軽量で堅牢なマグネシウム合金を使用し、質感の高さに加え、剛性と軽さを両立しました。

CA-7S New

標準価格(税別):**50,000円**(JANコード: 469056)

SVF-7Pro用ソニー製システムカメラ接続ケーブルとカメラ取付アダプターのセット

CA-7H New

標準価格(税別):**70,000円**(JANコード: 469070)

SVF-7Pro用国際電気製システムカメラ接続ケーブルとカメラ取付アダプターのセット

CA-7I New

標準価格(税別):**50,000円**(JANコード: 469063)

SVF-7Pro用池上通信機製システムカメラ接続ケーブルとカメラ取付アダプターのセット

Demands

キヤノン/フジノンポータブルレンズ用ズームデマンド

ZD-1 New

標準価格(税別):100,000円 (JANコード: 464020)

対応レンズ	キヤノン製 20 ピンレンズ フジノン製 12 ピンレンズ
ズーム方向	切替可能
ズームスピード	無段階可変ズーム
REC	RECスイッチ
リターン	RETスイッチ
アサインスイッチ	REC / RET
クランプ	あり
大きさ	64 x 64 x 224mm(本体)
重量	0.45kg(本体), 0.24kg(クランプ)
動作温度	0°C ~ +40°C
保管温度	-20°C ~ +60°C

*接続ケーブルが付属していませんので、必ずDC-Z20、DC-Z12のいずれかを合わせてご購入下さい

キヤノン、フジノンレンズ両対応

本体にあるスイッチを切り替え、対応ケーブルと接続することで、キヤノンレンズとフジノンレンズどちらにも使用できます。

操作しやすいズームレバー

親指を置きやすい形状により細かなズーム操作が可能です。
ズームレバーの傾け角度でズームスピードが調整できるうえ、ズームスピード調整ツマミを使用することでさらに細かく無段階調整することができます。

操作方向が反転するリバーススイッチ

リバーススイッチでズームの動作方向を切り替え、自分の感覚に合った操作ができます。これにより撮影時の集中力が高まります。

スイッチ操作で瞬時に切り替え

ASSIGN1、ASSIGN2ボタンにREC、RETURNが設定されており、スイッチ操作で瞬時にREC/RETURNを切り替えることが可能です。

DC-Z20 New

標準価格(税別):21,000円 (JANコード: 464044)

ZD-1用キヤノン 20ピンポータブルレンズ接続ケーブル

DC-Z12 New

標準価格(税別):21,000円 (JANコード: 464051)

ZD-1用フジノン 12ピンポータブルレンズ接続ケーブル

キヤノン/フジノンポータブルレンズ用フォーカスデマンド

FD-1 New

標準価格(税別):100,000円 (JANコード: 464037)

対応レンズ	キヤノン製 20 ピンレンズ フジノン製 12 ピンレンズ
フォーカス方向	切替可能
クランプ	あり
大きさ	73 x 73 x 82mm(本体)
重量	0.5kg(本体), 0.24kg(クランプ)
動作温度	0°C ~ 40°C
保管温度	-20°C ~ +60°C

*接続ケーブルが付属していませんので、必ずDC-F20、DC-F12のいずれかを合わせてご購入下さい

キヤノン、フジノンレンズ両対応

ケーブルを付け替えるだけで、キヤノンレンズとフジノンレンズそれぞれに対応します。
メーカーに合わせてデマンドを購入する必要がないので、コストを抑えることが可能です。

使いやすい形状と操作感

握り方や回し方を選ばない、操作しやすいグリップ形状です。
抵抗感のあるフォーカシングはピントを合わせやすく、撮影に集中することができます。

操作方向が反転するリバーススイッチ

精密な操作が要求されるフォーカシングは、左右どちらの手で操作するか好みが分かれます。リバーススイッチで操作方向の反転が出来ることにより、左右どちらのバン棒に取り付けてもスムーズなフォーカシングが可能です。

高性能マウンティングクランプ

アルミを多用し、超軽量ながら堅牢性を追求した設計になっています。
バン棒への取り付けもしやすく、また外れにくい形状です。

DC-F20 New

標準価格(税別):21,000円 (JANコード: 464068)

FD-1用キヤノン 20ピンポータブルレンズ接続ケーブル

DC-F12 New

標準価格(税別):21,000円 (JANコード: 464075)

FD-1用フジノン 12ピンポータブルレンズ接続ケーブル

Dollies and Pan Handles

650EX / TH-X / TH-Z / TH-V用ドリー

DL-2RB

重量	2.0kg

標準価格(税別):**18,500円**
(JANコード: 330455)

RT20C / RT30B / QL40B / RT50B / RT50C用ドリー

DL-3RB

重量	3.9kg

標準価格(税別):**31,400円**
(JANコード: 330462)

運搬用ハンドル

Vinten、Sachtlerの
ビデオ用三脚が装着可能。

RT20C / RT30B / QL40B / RT50B / RT50C用ドリー

DL-5RB

重量	4.0kg
伸縮幅	15.5cm

標準価格(税別):**44,000円**
(JANコード: 330479)

運搬用ハンドル

Vinten、Sachtlerの
ビデオ用三脚が装着可能。

T102RB / T103RB / T103C / T150B / T150C / T150F用ドリー

DL-8RB

重量	7.3kg

標準価格(税別):**75,000円**
(JANコード: 300120)

運搬用ハンドル

Vinten、Sachtlerの
ビデオ用三脚が装着可能。

T102RB / T103RB / T103C / T150B / T150C / T150F用ドリー

DL-10RB

重量	8.6kg

標準価格(税別):**168,300円**
(JANコード: 330530)

運搬用ハンドル

Vinten、Sachtlerの
ビデオ用三脚が装着可能。

着脱式のケーブルガードがついた125mmの高性能ダブルホイールキャスターを採用しました。キャスターにはトラックロック機能が付いており、フリー走行、トラックロック走行、ステアリング走行の3パターンのドリーワークが可能です。ロック/ロック解除時の音も非常に静かになりました。

RT30B / QL40B / RT50B / RT50C /
T102RB / T103RB / T103C用ドリー

DL-10RB Compact

重量	7.8kg

標準価格(税別):**179,300円**
(JANコード: 330660)

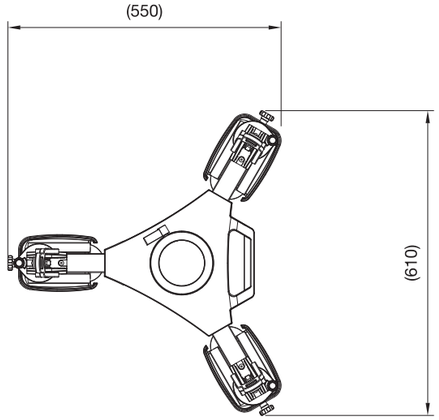

H15 / H25 / H35 / H45用伸縮パンハンドル

PH-6B

標準価格(税別):**8,300円** (JANコード: 610014)

RHP75 / RHP85 / LX10用伸縮パンハンドル

PH-8B / PH-8B(L)

標準価格(税別):**8,300円** (JANコード: 330608)

LX5 / LX7用パンハンドル

PH-5B

標準価格(税別):**7,200円**
(JANコード: 610021)

QH1s / QH1 / QH3用伸縮パンハンドル

PH-15B / PH-15B(L)

標準価格(税別):**41,000円**
(JANコード: 330691)

QH1s / QH1 / QH3用
フロントパンハンドル

FPH-15B

標準価格(税別):**46,200円**
(JANコード: 464013)

Other Accessories

AP-X

重量	0.3kg
スライド幅	+/-30mm

標準価格(税別):11,000円
(JANコード: 303718)

A-9EX

フジノン社製ENGレンズ用のズームリモコンを
ソニー社製PMW-EXカメラに接続して制御可能にする変換アダプター

標準価格(税別):6,300円
(JANコード: 303602)

A-12P

ズームリモコンZC-9Pro専用12Pピンアダプター

標準価格(税別):10,500円
(JANコード: 302957)

A-20P New

ズームリモコンZC-20専用8-20ピン変換アダプター

標準価格(税別):25,000円
(JANコード: 464129)

EX-530DV

LANC*、パナソニック小型カメラ用ズーム延長ケーブル

長さ	5.3m

標準価格(税別):5,000円
(JANコード: 303107)

EX-530Pro

ENGレンズ用ズーム延長ケーブル

長さ	5.3m

標準価格(税別):10,500円
(JANコード: 303121)

AD-75

Libec製75mmヘッドをLibec製100mmボール三脚で使用する為のアダプターリング

標準価格(税別):6,000円
(JANコード: 303404)

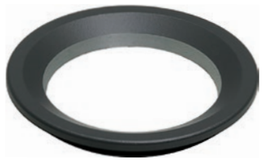

AD-100V

Vinten製100mmヘッドをLibec製100mmボール三脚で使用する為のアダプターリング

標準価格(税別):7,000円
(JANコード: 303442)

Long Plate S

TH-X H / TH-Z H / TH-V H / NH10 / NH30 /
H15 / H25 / H35 / H45 / AP-X 用ロングスライドプレート

重量	0.2kg

標準価格(税別):15,400円
(JANコード: 320821)

Long Plate L

RHP75 / RHP85 / LX10 用ロングスライドプレート

重量	0.2kg

標準価格(税別):17,600円
(JANコード: 320692)

*LANCはソニー株式会社の登録商標です。

BL-75R

75mmボール三脚用取付アダプター

重量	0.26kg
ヘッド取付	3/8" ネジ

標準価格(税別):9,500円
(JANコード: 320784)

BL-F

75mm / 100mmボール三脚用フラットベース変換アダプター

最大搭載重量	10kg
重量	0.36kg
ヘッド取付	1/4" ネジ、3/8" ネジ
ボール径	75mm / 100mm

標準価格(税別):35,000円
(JANコード: 469018)

BL-100F

100mmボール三脚用フラットベース変換アダプター

耐荷重	35kg
重量	0.96kg
ヘッド取付	3/8" ネジ
ボール径	100mm

標準価格(税別):37,000円
(JANコード: 469025)

BL-660A

100mmボール三脚用延長ボールアダプター

重量	2.5kg
ヘッド取付	100mm
ボール径	100mm
長さ	66cm

標準価格(税別):88,000円
(JANコード: 469032)

BA-100

P1000用100mmボール変換アダプター

重量	1.1kg

標準価格(税別):41,800円
(JANコード: 306092)

BA-150

P1000用150mmボール変換アダプター

重量	1.8kg

標準価格(税別):57,000円
(JANコード: 306122)

SS-5

スライダーサポート用一脚

標準価格(税別):11,000円
(JANコード: 303534)

AS-7K

全長	261mm
取り付け	アーム部分: 上部、下部ともに1/4" ネジ
重量	0.35kg

標準価格(税別):22,000円
(JANコード: 303510)

VM-12V

LX-ePed 2 / MPC-1用Vマウントバッテリー対応給電アダプター

標準価格(税別):52,000円
(JANコード: 469087)

VM-24V New

LX-ePed PRO用Vマウントバッテリー対応給電アダプター

標準価格(税別):125,000円
(JANコード: 469094)

FPR-2 New

LX-ePed 2 / LX-ePed PRO用フットペダルリモコン

標準価格(税別):65,000円
(JANコード: 464136)

KR-15

P110 / P1000用キックリング

標準価格(税別):76,000円
(JANコード: 306252)

FM-1B

グランドスプレッダー三脚用汎用フロアーマット

標準価格(税別):18,500円
(JANコード: 306269)

Specifications [機能･仕様一覧表]

型　番	ペデスタル	ヘッド	三　脚	スプレッダー	ケース	ドリー	その他	カウンターバランス範囲	最大搭載重量	カウンターバランス切替	ドラグ切替	重 量	高 さ	ボール径	段 数
TH-M KIT	—	TH-X H	TH-M	—	Monopod Case	—	—	—	4kg	固定	固定	2.7kg	87.5 ～ 189.5cm	—	3 段
650EX	—	—	—	—	TC-6	—	—	—	3kg	固定	固定	3.3kg	70.5 ～ 150.5cm	65mm	3 段
TH-X	—	TH-X H	—	—	RC-10	—	—	—	4kg	固定	固定	3.1kg	75.5 ～ 159cm	65mm	3 段
TH-Z	—	TH-Z H	TH-Z T	—	RC-10	—	—	—	5kg	固定	固定	3.4kg	71.5 ～ 161.5cm	75mm	3 段
TH-Z S4 KIT	—	TH-Z H	TH-Z T	—	RC-10	—	ALX S4	—	5kg	固定	固定	4.8kg	—	75mm	3 段
TH-Z S8 KIT	—	TH-Z H	TH-Z T	—	RC-10	—	ALX S8	—	5kg	固定	固定	5.2kg	—	75mm	3 段
TH-V	—	TH-V H	TH-Z T	—	RC-10	—	—	—	5kg	固定	無段階可変フリクション	3.6kg	73 ～ 163cm	75mm	3 段
LX5	—	LX5 Head	RT30B	SP-2B	RC-20	—	—	—	5kg	固定	固定	5.5kg	56 ～ 166cm	75mm	3 段
LX5M	—	LX5 Head	RT30B	BR-2B / FP-2B	RC-20	—	—	—	5kg	固定	固定	5.2kg	81 ～ 165.5cm	75mm	3 段
LX7	—	LX7 Head	RT30B	SP-2B	RC-20	—	—	—	8kg	固定	固定	5.5kg	56 ～ 166cm	75mm	3 段
LX7M	—	LX7 Head	RT30B	BR-2B / FP-2B	RC-20	—	—	—	8kg	固定	固定	5.2kg	81 ～ 165.5cm	75mm	3 段
LX10	—	LX10 Head	RT50B	SP-2B	RC-50	—	—	—	16kg	固定	2 段階	7.6kg	63 ～ 173.5cm	100mm	3 段
LX10M	—	LX10 Head	RT50B	BR-6B / FP-2B	RC-50	—	—	—	16kg	固定	2 段階	7.4kg	83 ～ 171.5cm	100mm	3 段
LX10 Studio	—	LX10 Head	RT50B	—	—	DL-3RB	PH-8B(L)	—	16kg	固定	2 段階	10.9kg	91.5 ～ 187cm	100mm	3 段
NX-100C	—	NH10	RT20C	SP-1B	RC-30	—	—	0 ～ 2.5kg	4kg	フリー及び 5 段階	フリー及び 3 段階	4.1kg	53 ～ 168cm	75mm	3 段
NX-100MC	—	NH10	RT20C	BR-2B / FP-1B	RC-30	—	—	0 ～ 2.5kg	4kg	フリー及び 5 段階	フリー及び 3 段階	3.8kg	80 ～ 167cm	75mm	3 段
NX-300C	—	NH30	RT20C	SP-1B	RC-30	—	Long Plate S	0 ～ 10kg	10kg	フリー及び 5 段階	フリー及び 3 段階	4.1kg	53 ～ 168cm	75mm	3 段
NX-300MC	—	NH30	RT20C	BR-2B / FP-1B	RC-30	—	Long Plate S	0 ～ 10kg	10kg	フリー及び 5 段階	フリー及び 3 段階	3.8kg	80 ～ 167cm	75mm	3 段
NX-300Q	—	NH30	QL40B	SP-1B	RC-40	—	Long Plate S	0 ～ 10kg	10kg	フリー及び 5 段階	フリー及び 3 段階	5.2kg	71.5 ～ 198.3cm	75mm	3 段
NX-300MQ	—	NH30	QL40B	BR-2B / FP-1B	RC-40	—	Long Plate S	0 ～ 10kg	10kg	フリー及び 5 段階	フリー及び 3 段階	4.9kg	91 ～ 197.5cm	75mm	3 段
HS-150C	—	H15	RT20C	SP-1B	RC-30	—	—	0.8 ～ 2kg	3kg	無段階	フリー及び 3 段階	5kg	52 ～ 167cm	75mm	3 段
HS-150MC	—	H15	RT20C	BR-2B / FP-1B	RC-30	—	—	0.8 ～ 2kg	3kg	無段階	フリー及び 3 段階	4.7kg	79 ～ 166cm	75mm	3 段
HS-150Q	—	H15	QL40B	SP-1B	RC-40	—	—	0.8 ～ 2kg	3kg	無段階	フリー及び 3 段階	6.1kg	71.5 ～ 198.3cm	75mm	3 段
HS-150MQ	—	H15	QL40B	BR-2B / FP-1B	RC-40	—	—	0.8 ～ 2kg	3kg	無段階	フリー及び 3 段階	5.8kg	91 ～ 197.5cm	75mm	3 段
HS-250Q	—	H25	QL40B	SP-1B	RC-40	—	—	1.7 ～ 4.5kg	5kg	無段階	フリー及び 3 段階	6.2kg	71.5 ～ 198.3cm	75mm	3 段
HS-250MQ	—	H25	QL40B	BR-2B / FP-1B	RC-40	—	—	1.7 ～ 4.5kg	5kg	無段階	フリー及び 3 段階	5.9kg	91 ～ 197.5cm	75mm	3 段
HS-350Q	—	H35	QL40B	SP-1B	RC-50	—	Long Plate S	3 ～ 7.5kg	8kg	無段階	フリー及び 3 段階	6.2kg	71.5 ～ 198.3cm	75mm	3 段
HS-350MQ	—	H35	QL40B	BR-2B / FP-1B	RC-50	—	Long Plate S	3 ～ 7.5kg	8kg	無段階	フリー及び 3 段階	5.9kg	91 ～ 197.5cm	75mm	3 段
HS-450Q	—	H45	QL40B	SP-1B	RC-50	—	Long Plate S	4.5 ～ 10.5kg	12kg	無段階	フリー及び 3 段階	6.2kg	71.5 ～ 198.3cm	75mm	3 段
HS-450MQ	—	H45	QL40B	BR-2B / FP-1B	RC-50	—	Long Plate S	4.5 ～ 10.5kg	12kg	無段階	フリー及び 3 段階	5.9kg	91 ～ 197.5cm	75mm	3 段
RSP-750	—	RHP75	RT50B	SP-2B	RC-70	—	—	5.5 ～ 14kg	17kg	無段階	7 段階	8kg	65 ～ 175.5cm	100mm	3 段
RSP-750M	—	RHP75	RT50B	BR-6B / FP-2B	RC-70	—	—	5.5 ～ 14kg	17kg	無段階	7 段階	7.8kg	85 ～ 173.5cm	100mm	3 段
RSP-750C	—	RHP75	RT50C	SP-2B	RC-70	—	—	5.5 ～ 14kg	17kg	無段階	7 段階	7.7kg	65 ～ 175.5cm	100mm	3 段
RSP-750MC	—	RHP75	RT50C	BR-6B / FP-2B	RC-70	—	—	5.5 ～ 14kg	17kg	無段階	7 段階	7.5kg	85 ～ 173.5cm	100mm	3 段
RSP-850	—	RHP85	T103RB	SP-6B	RC-80	—	Long Plate L	9 ～ 20kg	25kg	無段階	7 段階	12.5 kg	82 ～ 193cm	100mm	3 段
RSP-850M	—	RHP85	T103RB	BR-6B / FP-6B	RC-80	—	Long Plate L	9 ～ 20kg	25kg	無段階	7 段階	12.3 kg	97.5 ～ 191.5cm	100mm	3 段
QD-10	—	QH1	T150B	SP-15B	—	—	BL-150	15 ～ 35kg	40kg	無段階	7 段階	21.6kg	82 ～ 186.5cm	150mm	3 段
QD-10M	—	QH1	T150B	BR-6B / FP-6B	—	—	BL-150	15 ～ 35kg	40kg	無段階	7 段階	21.4kg	97.5 ～ 186cm	150mm	3 段
QD-30	—	QH3	T150B	SP-15B	—	—	BL-150	28 ～ 65kg	69kg	無段階	7 段階	21.6kg	82 ～ 186.5cm	150mm	3 段
QD-30M	—	QH3	T150B	BR-6B / FP-6B	—	—	BL-150	28 ～ 65kg	69kg	無段階	7 段階	21.4kg	97.5 ～ 186cm	150mm	3 段
RSP-750PD(B)	P110B	RHP75	—	—	—	DL-8RB	PH-8B(L)	5.5 ～ 14kg	17kg	無段階	7 段階	20.8kg	101 ～ 176cm	100mm	3 段
RSP-750PD(S)	P110S	RHP75	—	—	—	DL-10RB	PH-8B(L)	5.5 ～ 14kg	17kg	無段階	7 段階	22.1kg	99.5 ～ 174.5cm	100mm	3 段
RSP-850PD(B)	P110B	RHP85	—	—	—	DL-8RB	PH-8B(L) / Long Plate L	9 ～ 20kg	25kg	無段階	7 段階	20.9kg	101 ～ 176cm	100mm	3 段
RSP-850PD(S)	P110S	RHP85	—	—	—	DL-10RB	PH-8B(L) / Long Plate L	9 ～ 20kg	25kg	無段階	7 段階	22.2kg	99.5 ～ 174.5cm	100mm	3 段
QD-10PD	P1000	QH1	—	—	—	DL-15B	BL-150	15 ～ 35kg	40kg	無段階	7 段階	39kg	91.5 ～ 172.5cm	フラット	3 段
QD-30PD	P1000	QH3	—	—	—	DL-15B	BL-150	28 ～ 65kg	47kg	無段階	7 段階	39kg	91.5 ～ 172.5cm	フラット	3 段

安全に関する注意：商品を安全にお使いいただくために、ご使用の前に必ず取扱説明書をよくお読みください。

○ 仕様・価格および外観は、改良のため予告なく変更することがありますのであらかじめご了承ください。
○ カタログに記載の商品は印刷物のため、実際の商品とは多少異なる場合があります。
○ JAN コードご利用の際には（ ）番号の前に会社コード 4986397 を付けてください。
○ 写真に使われているカメラ、プロンプター等は使用例を示すもので、弊社製品ではありません。