Libec　VM-12V サービスパーツ

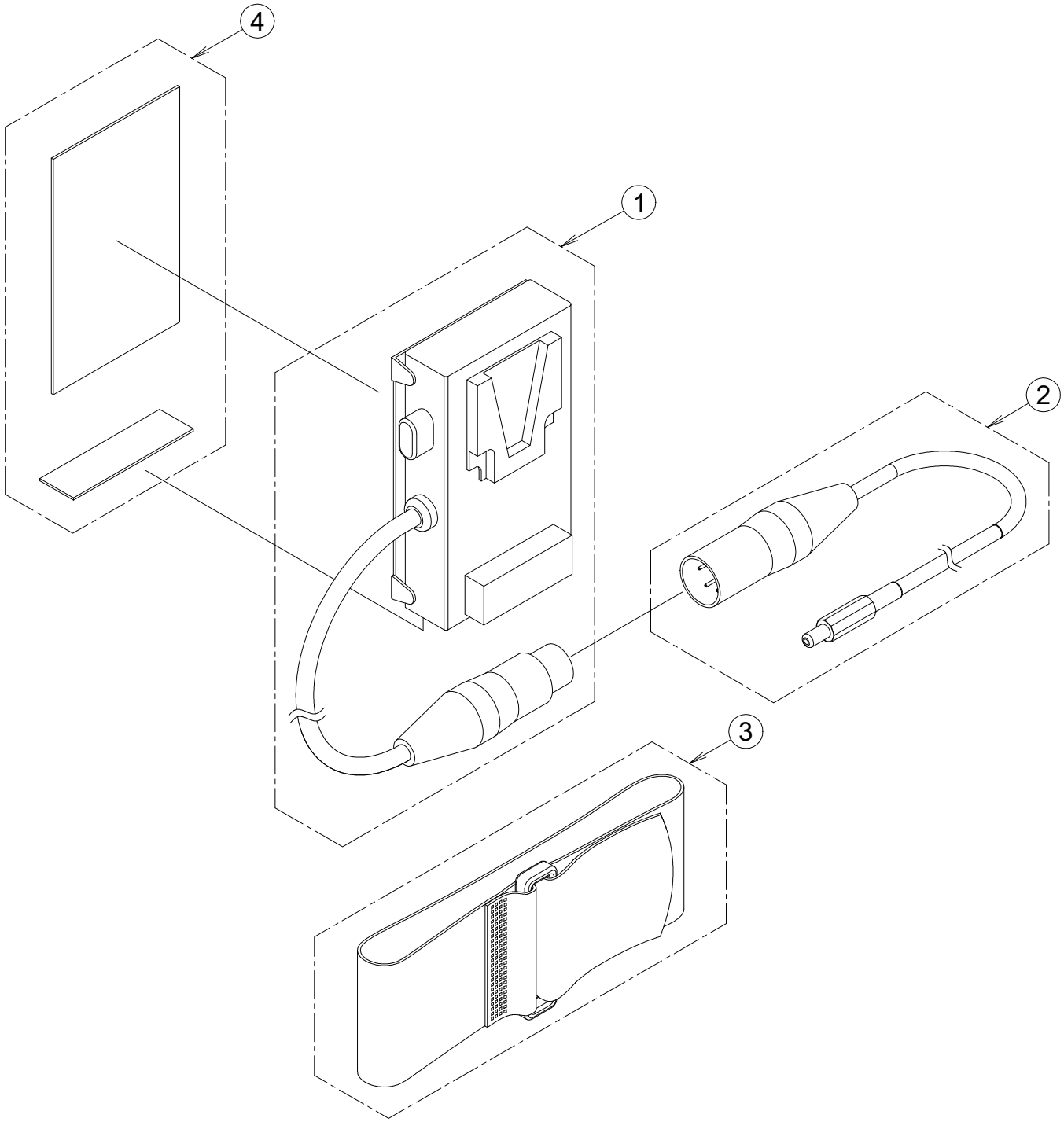

符号	部品番号	部品名称	使用数 1台当り	標準価格 (¥:税別)	備　考
1	VM12V-1	Vマウントバッテリーアダプター			修理扱いとなります。
2	VM12V-2	変換ケーブル	1	22,000	
3	VM12V-3	アダプター固定バンド	1	3,800	
4	VM12V-4	ラバーセット	1	2,500	

【補足情報】

※価格の記載の無いパーツについては、修理扱いとなります。修理に依頼してください。

※符号4 ラバーセット は、両面テープがついています。付け替えをする際には、接着面をきれいにしてから貼り付けをおこなってください。