AS-7K サービスパーツ

AS-7

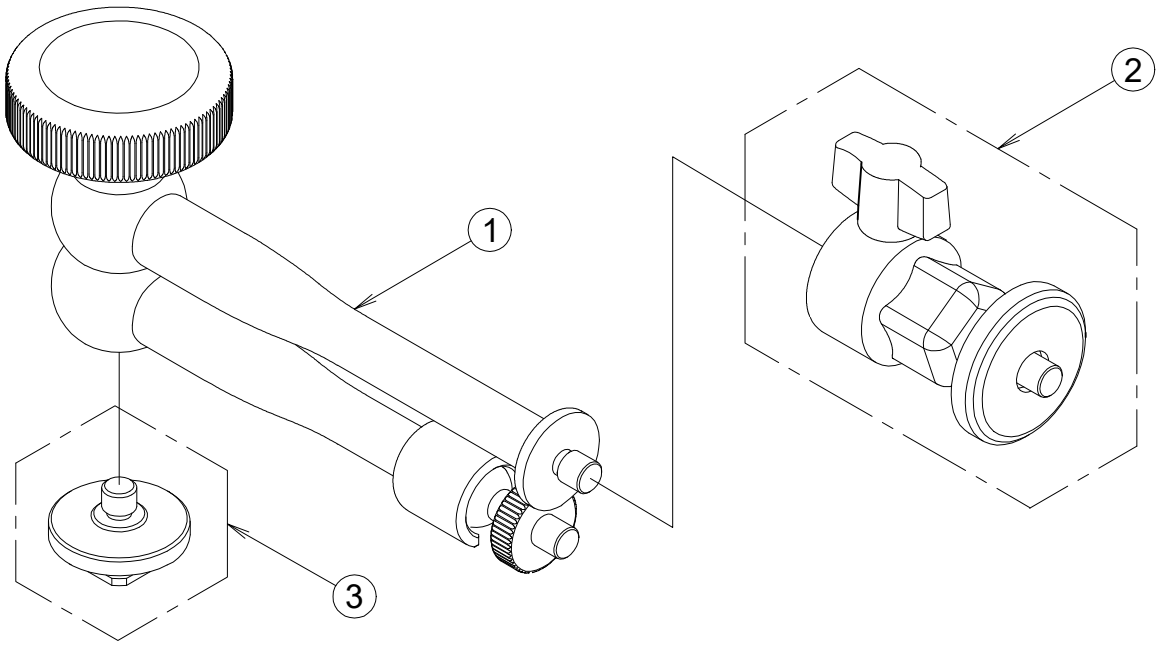

符号	部品番号	部品名称	使用数 1台当り	標準価格 (¥:税別)	備　考
1	AS7-1	アーム			修理扱いとなります。
2	AS7-2	ボールヘッド	1	5,100	
3	AS7-3	シューアダプター	1	1,800	

A-7

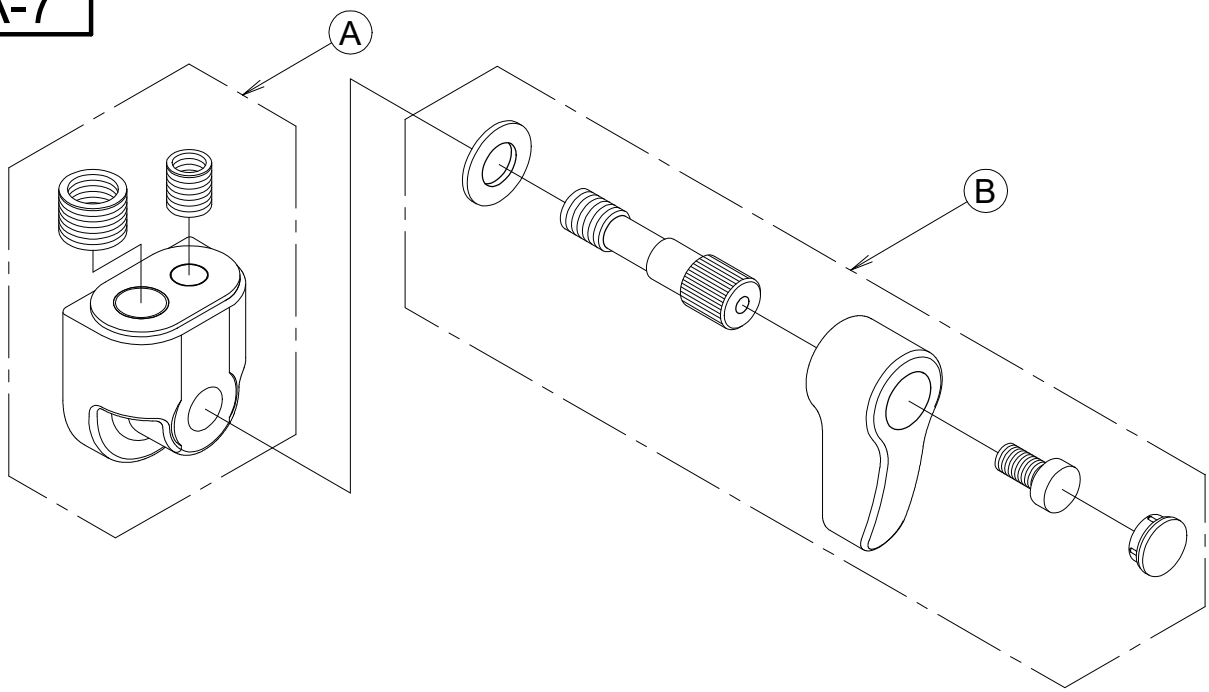

符号	部品番号	部品名称	使用数 1台当り	標準価格 (¥:税別)	備　考
A	A7-A	アダプター本体	1	3,200	
B	A7-B	ロックツマミ	1	2,200	