DL-8B サービスパーツ

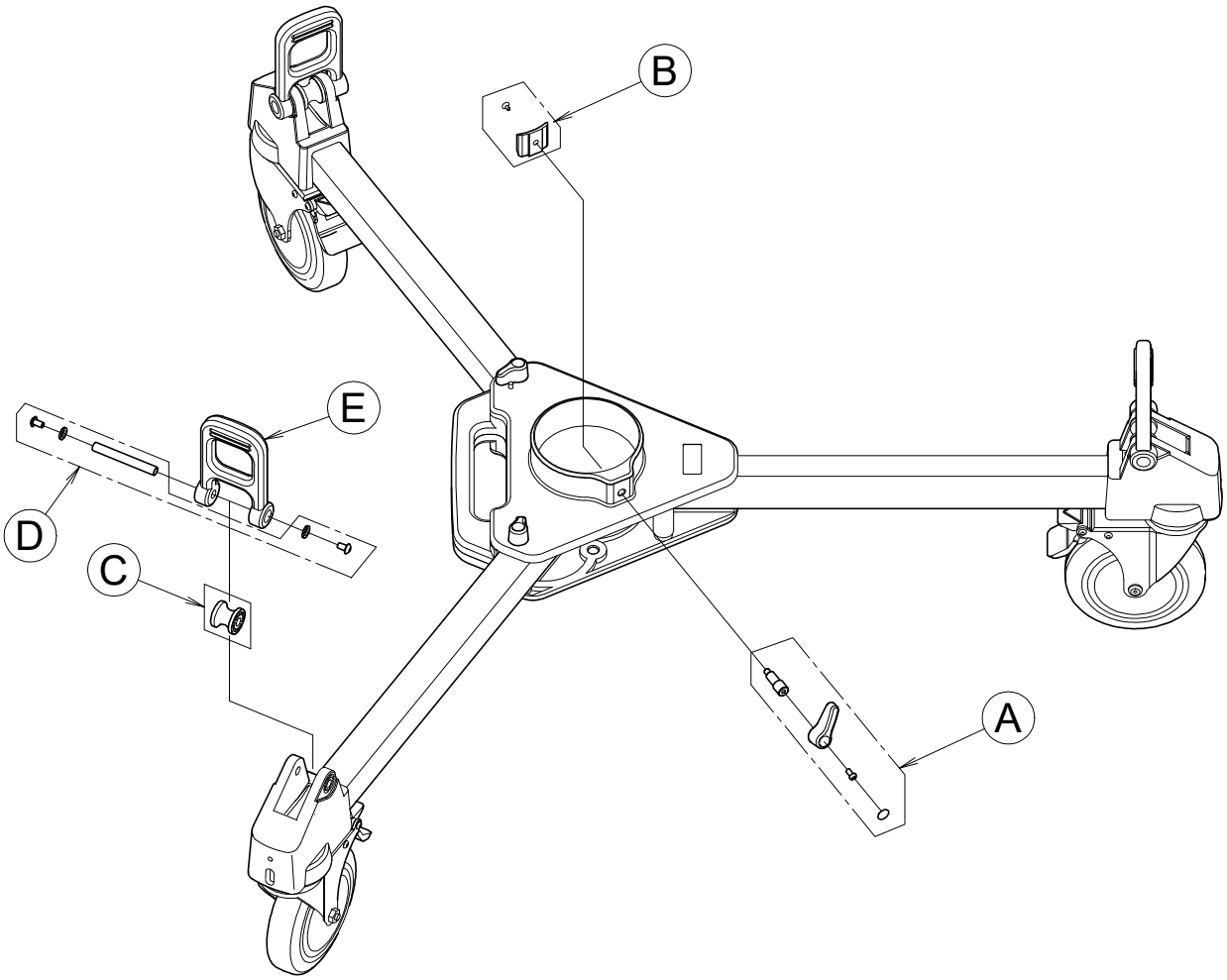

符号	部品番号	部品名称	使用数 1台当り	標準価格 (¥:税別)	備　　考
A	DL8B-3	コラムロックネジ	1	2,200	
B	DL8B-5	コラム押コマ	1	2,200	
C	DL8B-11	プーリー	3	700	
D	DL8B-12	プーリーシャフト	3	1,300	
E	DL8B-13	脚バンド	3	2,200	

【補足情報】

※ 符号No.A、Bを組付ける際は、締付けの調整が必要になります。
　確実に固定できることを確認した上で、使用してください。

※ 符号No.Dを組付ける際は、確実に固定してください。