GF-3B サービスパーツ

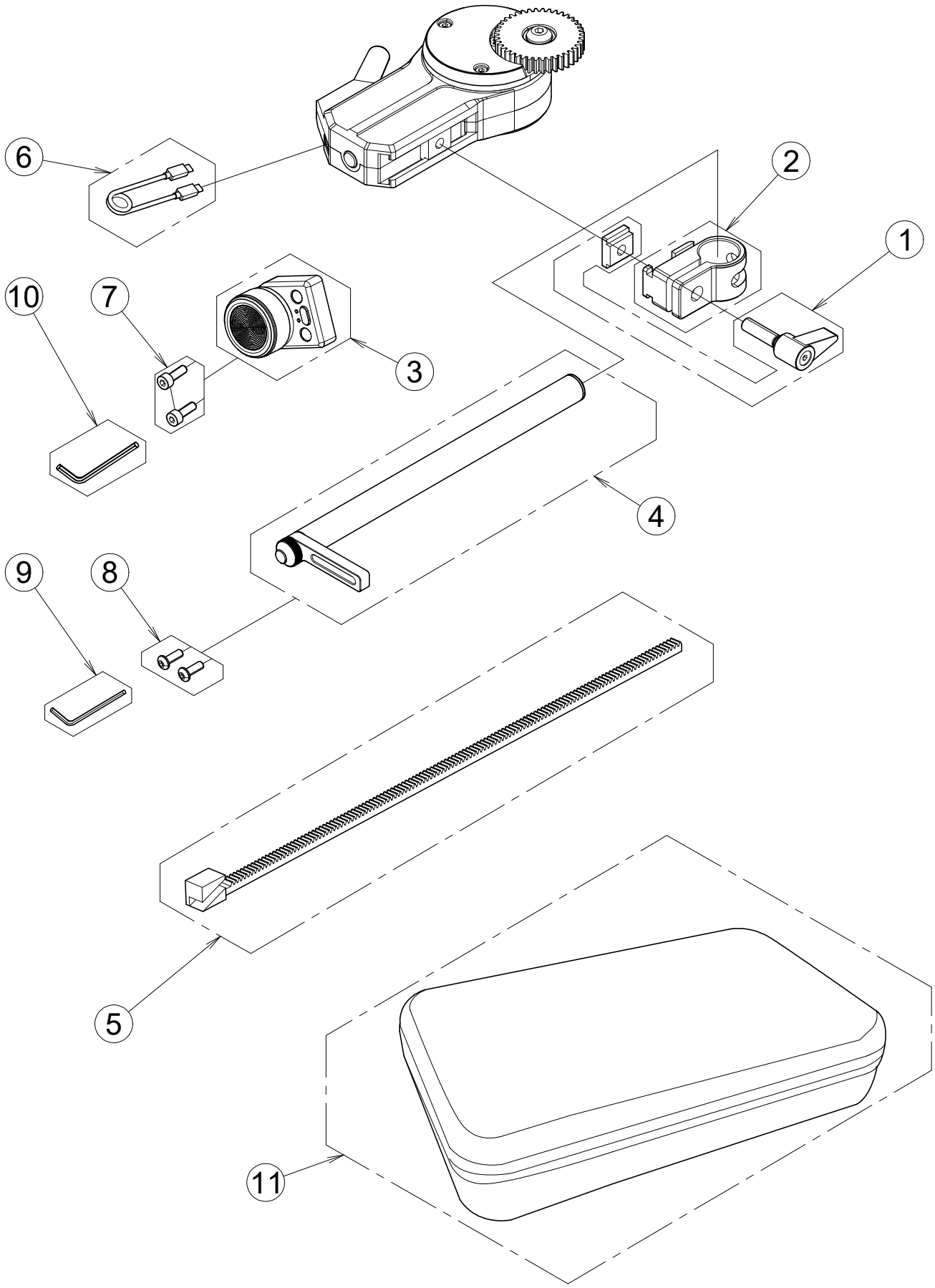

2102
DWG.No.:51-90017-J1(1)

Libec GF-3B サービスパーツ

符号	部品番号	部品名称	使用数 1台当り	標準価格 (¥:税別)	備　　考
1	GF3B-1	ロックツマミ	1	1,300	
2	GF3B-2	ロッドホルダー	1	2,600	
3	GF3B-3	コントローラーユニット	1	13,000	
4	GF3B-4	接続ロッド	1	4,600	
5	GF3B-5	ギヤベルト	1	2,600	
6	GF3B-6	コントロールケーブル	1	2,600	
7	GF3B-7	ネジ黒　× 1	2	300	
8	GF3B-8	ネジ銀　× 1	2	300	
9	GF3B-9	六角レンチ小	1	400	
10	GF3B-10	六角レンチ大	1	400	
11	GF3B-11	GF-3Bキャリングケース	1	4,600	