Libec　FP-6B(FP-3B)　サービスパーツ

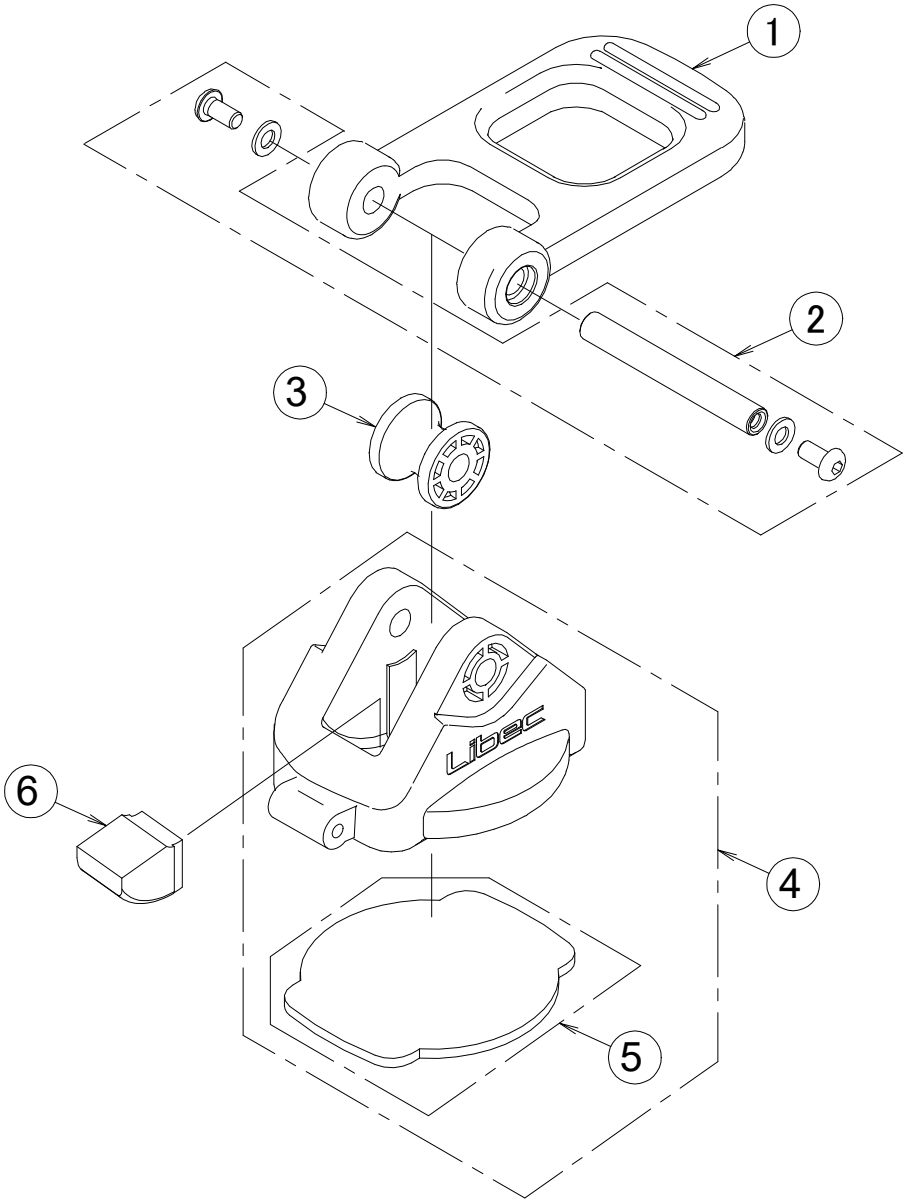

符号	部品番号	部品名称	使用数 1台当り	標準価格 (¥:税別)	備考
1	FP6B-1	脚バンド	3	2,200	
2	FP6B-2	プーリーシャフト	3	1,300	
3	FP6B-3	プーリー	3	700	
4	FP6B-4	フットパッドボディ	3	2,200	ボトムラバー付
5	FP6B-5	ボトムラバー	3	800	
6	FP6B-6	アダプターラバー	3	800	

【補足情報】

※　⑤ を組み付ける際には、接着が必要となりますのでご用意ください。
　　接着剤は、用途に応じた種類の接着剤をお使いください。