Libec H65B(LX10 Head) サービスパーツ

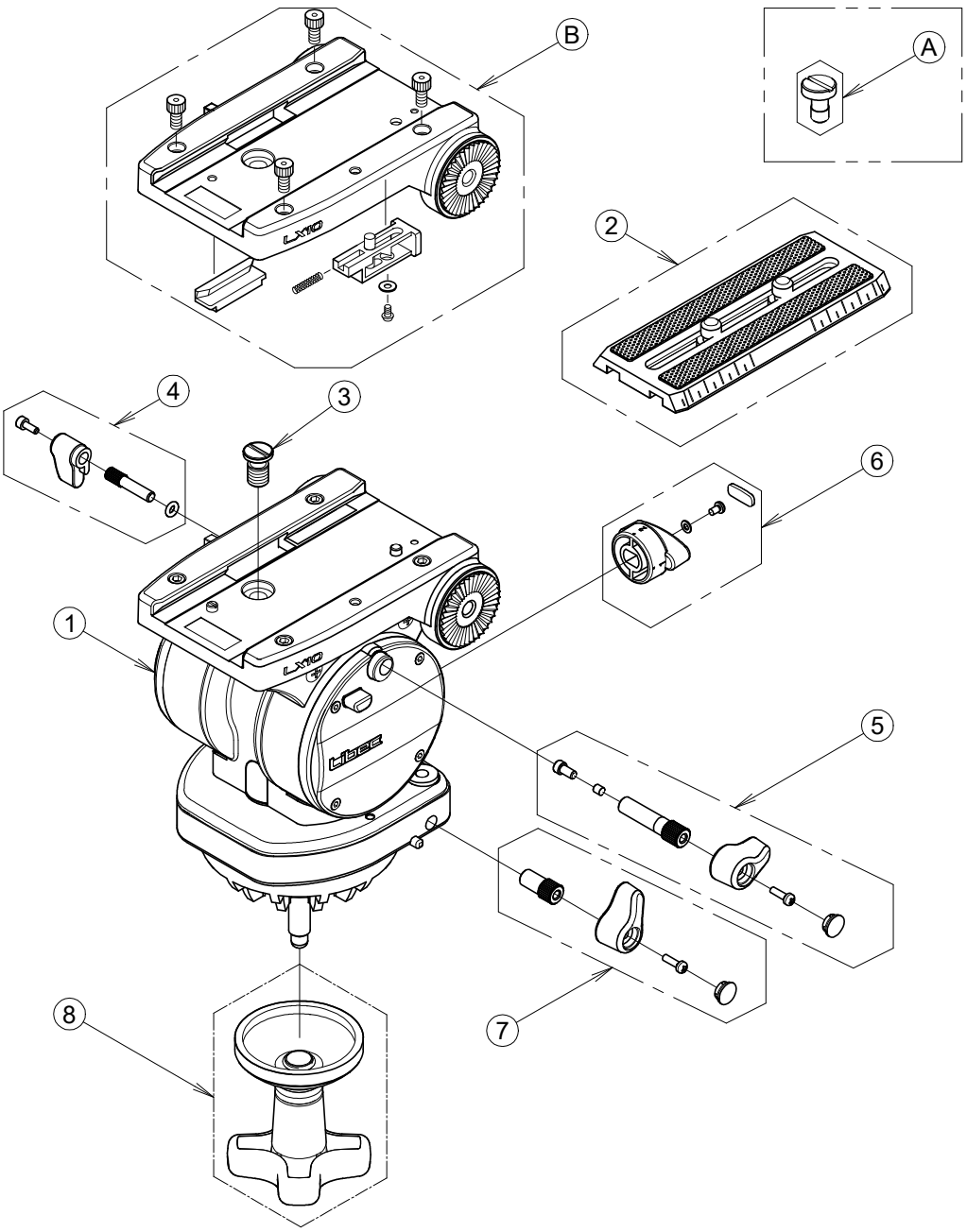

符号	部品番号	部品名称	使用数 1台当り	標準価格 (¥:税別)	備　考
1	H65B-1	ヘッド本体			修理扱いとなります。
2	H65B-2	スライドプレート	1	10,000	
3	H65B-3	カメラネジ（ 3/8-16 UNC ）	1	1,500	
4	H65B-4	スライドロックツマミ	1	2,200	
5	H65B-5	ティルトブレーキツマミ	1	4,400	
6	H65B-6	パンドラッグ切替ツマミ	1	1,500	
7	H65B-7	パン固定ツマミ	1	2,900	
8	H65B-8	BL締付ハンドル	1	4,400	
A	H65B-A	カメラネジ（ 1/4-20 UNC ）	2	1,500	
B	H65B-B	カメラ台Assy	1	17,200	