Libec

QH3 サービスパーツ

2107
DWG.No.:51-10050-J1(1)

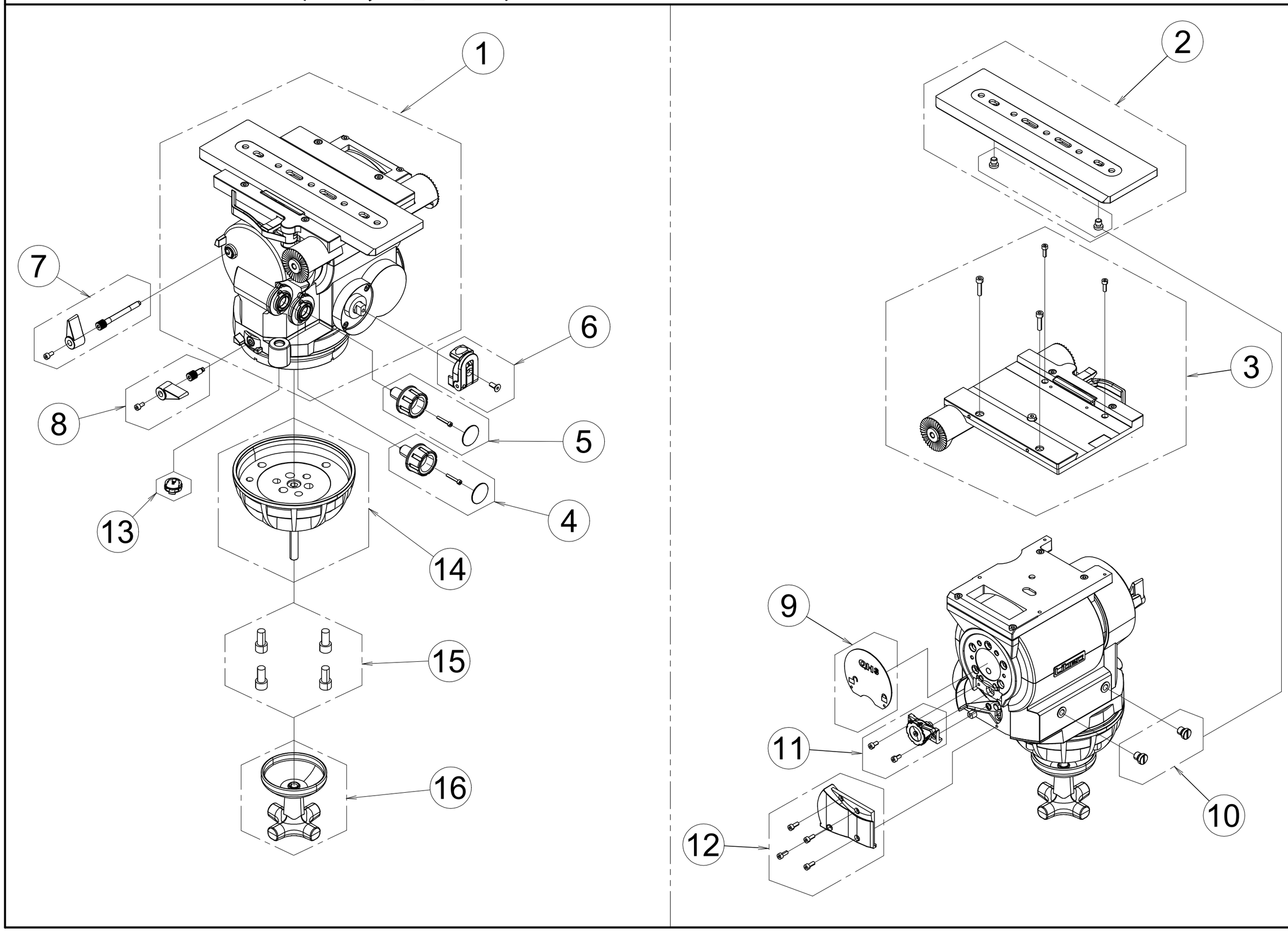

Libec QH3 サービスパーツ

符号	部品番号	部品名称	使用数 1台当り	標準価格 (¥:税別)	備　　考
1	QH3-1	ヘッド本体			修理扱いとなります。
2	QH3-2	スライドプレート	1	39,000	
3	QH3-3	カメラ台Assy	1	130,700	
4	QH3-4	ティルトトルクツマミ	1	9,800	
5	QH3-5	パントルクツマミ	1	9,800	
6	QH3-6	CBツマミ	1	29,300	
7	QH3-7	ティルト固定ネジ	1	7,800	
8	QH3-8	パン固定ネジ	1	7,800	
9	QH3-9	前傾支柱右プレート	1	2,000	
10	QH3-10	カメラネジ大 (3/8-16 UNC)	4	1,300	
11	QH3-11	水平ロック	1	19,500	
12	QH3-12	インディケーターカバー	1	15,600	
13	QH3-13	LED Assy	1	2,600	
14	QH3-14	ボールレベラー	1	39,000	
15	QH3-15	ボールレベラー取付ネジ (3/8-16 UNC)	4	1,300	
16	QH3-16	BL締付ハンドル	1	9,800	