Libec

QH1 サービスパーツ

2107
DWG.No.:51-10049-J1(1)

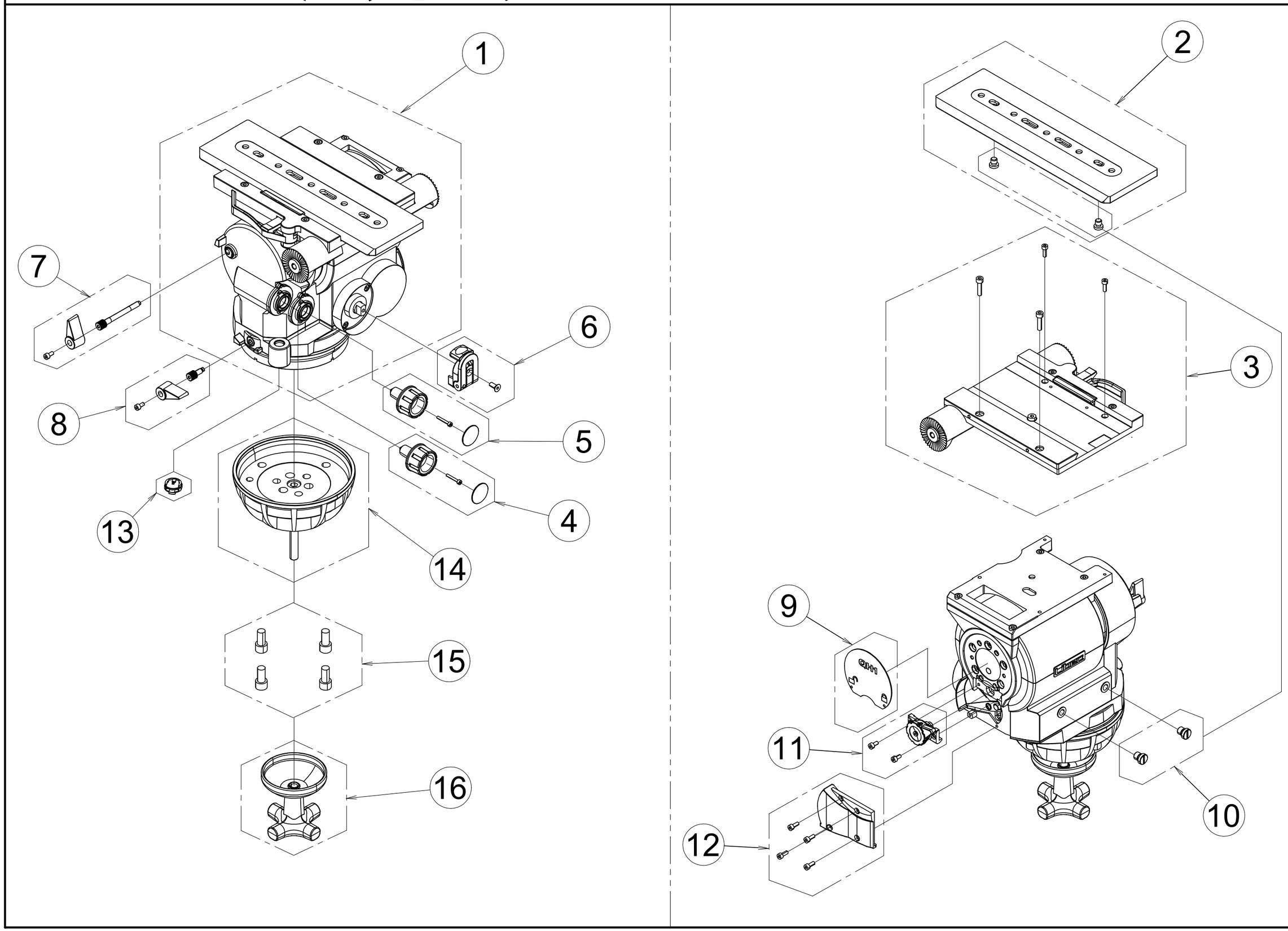

Libec　QH1　サービスパーツ

符号	部品番号	部品名称	使用数 1台当り	標準価格 (¥:税別)	備　　考
1	QH1-1	ヘッド本体			修理扱いとなります。
2	QH1-2	スライドプレート	1	30,000	
3	QH1-3	カメラ台Assy	1	90,000	
4	QH1-4	ティルトトルクツマミ	1	7,500	
5	QH1-5	パントルクツマミ	1	7,500	
6	QH1-6	CBツマミ	1	22,500	
7	QH1-7	ティルト固定ネジ	1	6,000	
8	QH1-8	パン固定ネジ	1	6,000	
9	QH1-9	前傾支柱右プレート	1	1,500	
10	QH1-10	カメラネジ大 (3/8-16 UNC)	4	1,000	
11	QH1-11	水平ロック	1	15,000	
12	QH1-12	インディケーターカバー	1	12,000	
13	QH1-13	LED Assy	1	2,000	
14	QH1-14	ボールレベラー	1	30,000	
15	QH1-15	ボールレベラー取付ネジ (3/8-16 UNC)	4	1,000	
16	QH1-16	BL締付ハンドル	1	7,500	