Libec P110 サービスパーツ（ ブラック仕様 ）

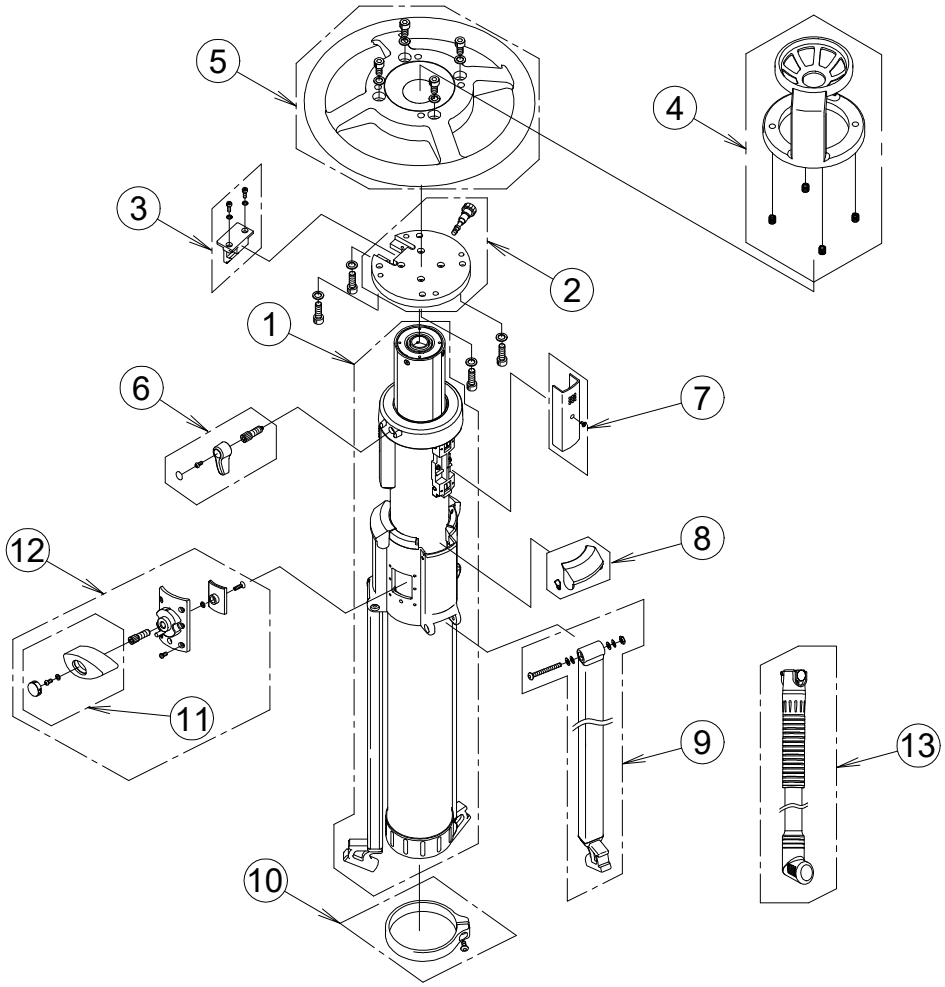

符号	部品番号	部品名称	使用数 1台当り	標準価格 (¥:税別)	備　考
1	P110-1-B	コラム本体			修理扱いとなります。
2	P110-2-B	トップカバーAssy	1		
3	P110-3-B	セーフティロックAssy	1		
4	P110-4-B	ヘッド取付台(Ø100)	1		
5	P110-5-B	ステアリングホイール	1	18,600	
6	P110-6-B	上段コラム固定ツマミ	1	2,900	
7	P110-7-B	ローラーカバー	3	1,500	
8	P110-8-B	コラムカバー	3		
9	P110-9-B	ブレースAssy	3		
10	P110-10-B	コラムストッパー	1	3,700	
11	P110-11-B	中段コラム固定ツマミ	1	1,500	
12	P110-12-B	ボトムクランプカセットAssy	1	11,500	ボルト付
13	P110-13-B	エアーポンプ	1	5,200	

【補足情報】

※ 価格の記載の無いパーツについては、修理扱いとなります。修理に依頼してください。