Libec　ZC-12 サービスパーツ

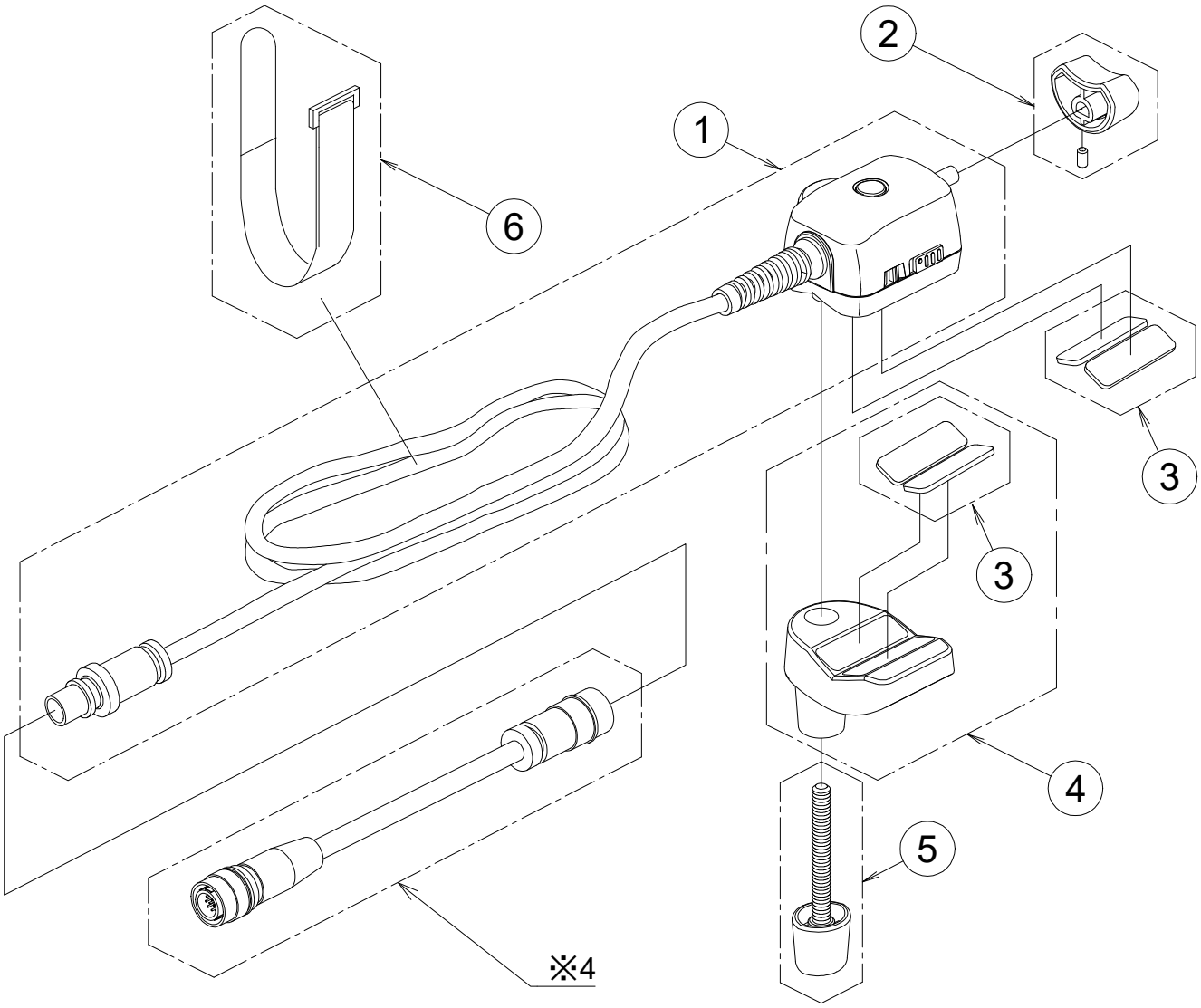

符号	部品番号	部品名称	使用数 1台当り	標準価格 (¥:税別)	備考
1	ZC12-1	ZC-12本体			修理扱いとなります。
2	ZC12-2	ズームレバー	1	1,900	ネジ付
3	ZC12-3	クランプラバー	2	700	2個セット
4	ZC12-4	クランプ	1	2,400	ラバー付
5	ZC12-5	クランプネジ	1	1,900	
6	ZC12-6	ケーブルバンド	1	1,900	

【補足情報】

※1 価格の記載の無いパーツについては、修理扱いとなります。

※2 符号2 ズームレバーは、裏側のネジを六角レンチで緩めてから着脱してください。
取り付けの際には、六角レンチで確実に締めて固定してください。

※3 符号3 クランプラバーには、両面テープが付いています。
貼り付ける前に、貼り付け面のテープ跡、汚れ、ホコリなどを除去してください。

※4 12Pinアダプターはサービスパーツとして提供しておりません。
お手数ですが、弊社製品：A-12Pをお買い求めください。