Libec LX-5RM

システム構成	LX5 Head (ヘッド) + RT30RB (三脚) + BR-2B (ミッドスプレッダー) + FP-2B (フットパッド) + RC-20 (キャリングケース)		
搭載最大重量	5 kg	カウンターバランス	固定
製品重量	5.3 kg	ドラグ切替	固定
使用時高さ	① H : 1655 mm W : 800 mm (※参照)	使用可能温度	-20 ℃ ～ +60 ℃
	② H : 810 mm W : 570 mm (〃)	ボール径	⌀75 mm
運搬時長さ	③ L : 855 mm (〃)	段 数	3段 (材質 : アルミパイプ)
カメラ取付	スライドプレート	脚固定方法	ツマミ回転式
(スライド幅)	±40 mm	スプレッダー	BR-2B (伸縮・着脱可能)
カメラネジ	1/4-20UNC + ビデオボス	パンハンドル	PH-5B
(プレート内スライド幅)	76 mm	アクセサリーポート	ネジ穴 1/4″ , 3/8″ (3セット)
ティルト角度	+90° / -80°	キャリングハンドル	あり
パン角度	360°	ケース材質	ナイロン

備 考

※ 六角棒スパナ (キャリングハンドル着脱用) 付属

■外観寸法図[単位:mm]

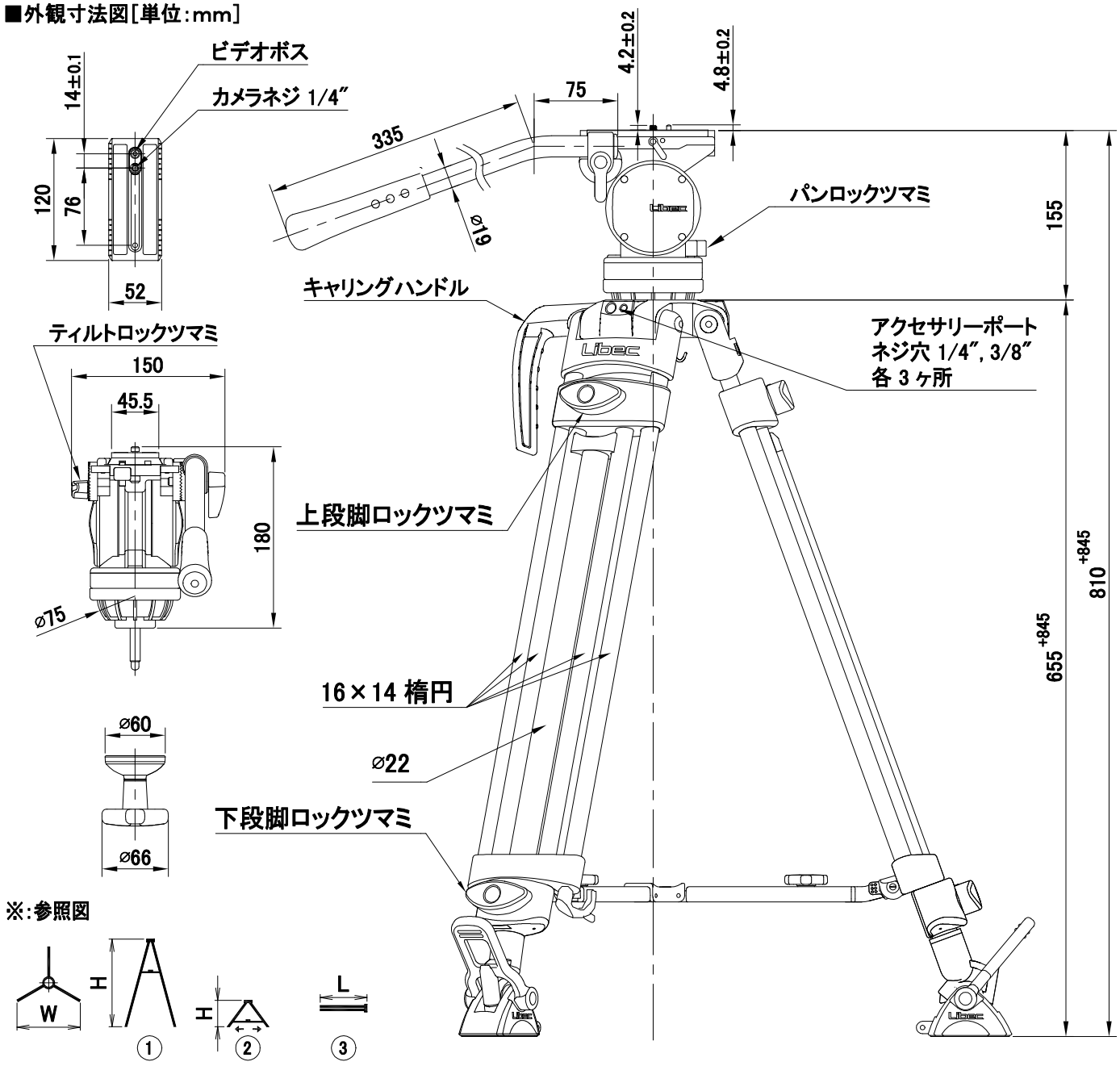

製造元 : 平和精機工業株式会社
〒340-0833 埼玉県八潮市西袋978-1 TEL. 048-995-1301(代) FAX. 048-997-0804 http://www.libec.co.jp

2510
DWG NO.50-00127-J