LX10 Studio

システム構成	H65B (ヘッド + パンハンドル 2本) + RT50B (三脚) + DL-3RB (ドリー)		
搭載最大重量	16 kg	ティルト角度	+85° / -65°
製品重量	10.9 kg	パン角度	360°
使用時高さ	最大 : 1875mm	カウンターバランス	固定
	最小 : 920mm	ドラグ切替	ティルト , パン共 2段階
カメラ取付 (スライド幅)	スライドプレート	使用可能温度	-20 ℃ ～ +60 ℃
	±50 mm	ボール径	φ100 mm
カメラネジ (プレート内スライド幅)	3/8-16UNC 2個 または 1/4-20UNC 2個	段数	3段 (材質 : アルミパイプ)
	100 mm	脚固定方法	ツマミ回転式
スペアーカメラネジ	3/8-16UNC 1個	ドリー	DL-3RB
	ヘッド本体 (スライドプレート取り付け面に装着)	パンハンドル	PH-8B x 2本

備　考

■外観寸法図[単位:mm]

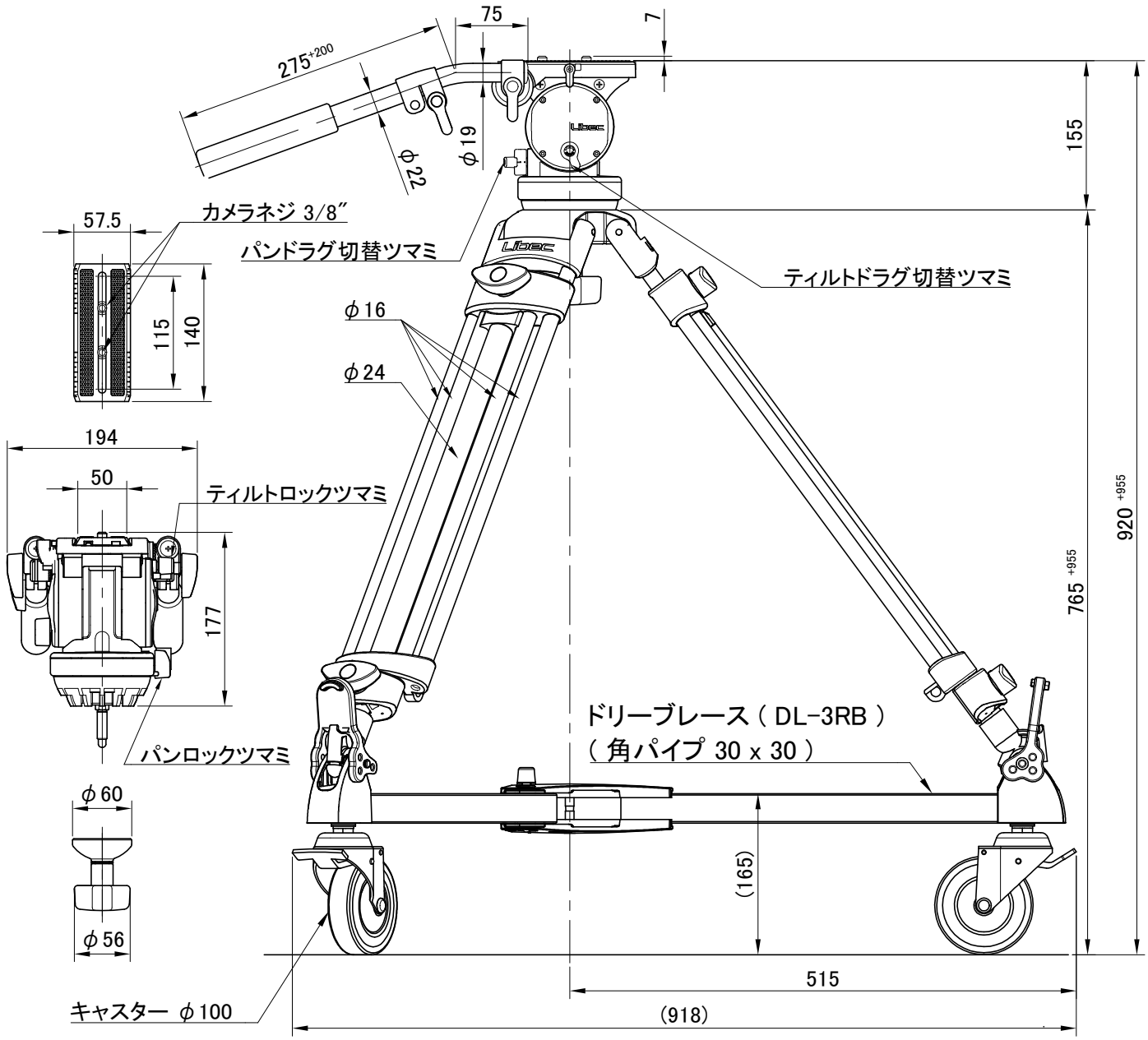

製造元 : 平和精機工業株式会社
〒340-0833 埼玉県八潮市西袋978-1 TEL. 048-995-1301(代) FAX. 048-997-0804 http://www.libec.co.jp

2108

DWG.NO.:50-00064-J