Libec ALX KIT2

システム構成	ALX H2 (ヘッド) + ALX T (脚) + RC-20 (キャリングケース)		
最大搭載重量	4 kg	ティルト角度	+90° /-80°
製品重量	3.8 kg	パン角度	360°
使用時高さ	① H : 1645 mm W : 855 mm (※参照)	カウンターバランス	固定
	② H : 745 mm W : 635 mm (〃)		---
運搬時長さ	③ L : 820 mm (〃)	油圧トルク切替	固定
カメラ取付	スライドプレート	ヘッド取付部	⌀75 mmボール / フラットベース(3/8″めねじ)
(スライド幅)	±40 mm	段数	3段 (材質 : アルミパイプ)
カメラネジ	1/4-20UNC(ビデオボス付き)	脚固定方法	ツマミ回転式
(プレート内スライド幅)	76 mm	スプレッダー	ミッドスプレッダー(伸縮) *着脱不可
スペアーカメラネジ	3/8-16UNC 1個	パンハンドル	専用パンハンドル(伸縮無し)
	ヘッド本体 スライドプレート取付面に装着	ケース材質	ナイロン, ポリエステル, TPE, PE, PP, POM

備考

■外観寸法図[単位:mm]

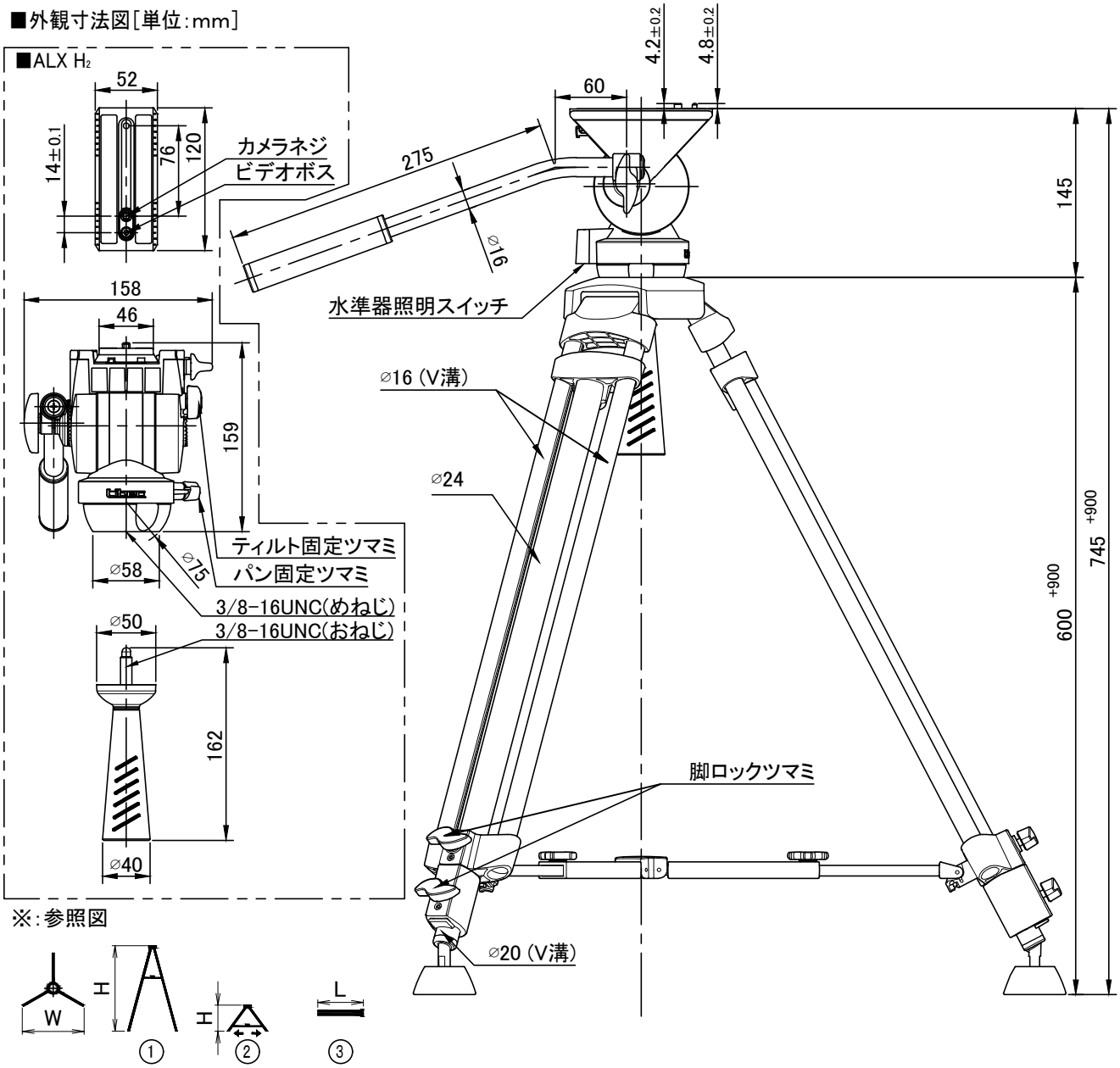

製造元 : 平和精機工業株式会社
〒340-0833 埼玉県八潮市西袋978-1 TEL. 048-995-1301(代) FAX. 048-997-0804 http://www.libec.co.jp

1610

DWG.NO.:50-00076-J