# Libec LS－70

| | | | |
|---|---|---|---|
| システム構成 | H70（雲台）＋T78（三脚）＋SP－1（グランドスプレッダー）＋SC－7（ケース） | | |
| 搭載重量 | 約6kg～15kg | ティルト角度 | ＋90°／－75° |
| 製品重量 | 7660g | パーン角度 | 360° |
| ①開脚総伸長 | h：1580mm w：745mm（※参照） | カウンターバランス切替 | フリー及び3段階 |
| ②開脚縮長 | h：950mm w：745mm（〃） | | |
| ③最大開脚縮長 | h：830mm w：1085mm（〃） | 油圧トルク切替 | パン・ティルト共フリー及び3段階 |
| ④閉脚縮長 | h：1015mm | | |
| カメラ取付 | スライドプレート | ボール径 | φ100mm |
| （スライト゛幅） | ±50mm | 段数 | 2段（材質：アルミ） |
| カメラネジ | 規格：3／8－16UNC | 脚固定方法 | ツマミ廻転式 |
| （プレート内スライド幅） | 60mm | スプレッダー | SP－1（伸縮・着脱可能） |
| スペアーカメラネジ | 規格：3／8－16UNC | パンハンドル | PH－7 |
| | 雲台本体（シュープレート取付面に装着） | ケース材質 | ナイロン |

備考

■外観寸法図［単位：mm］

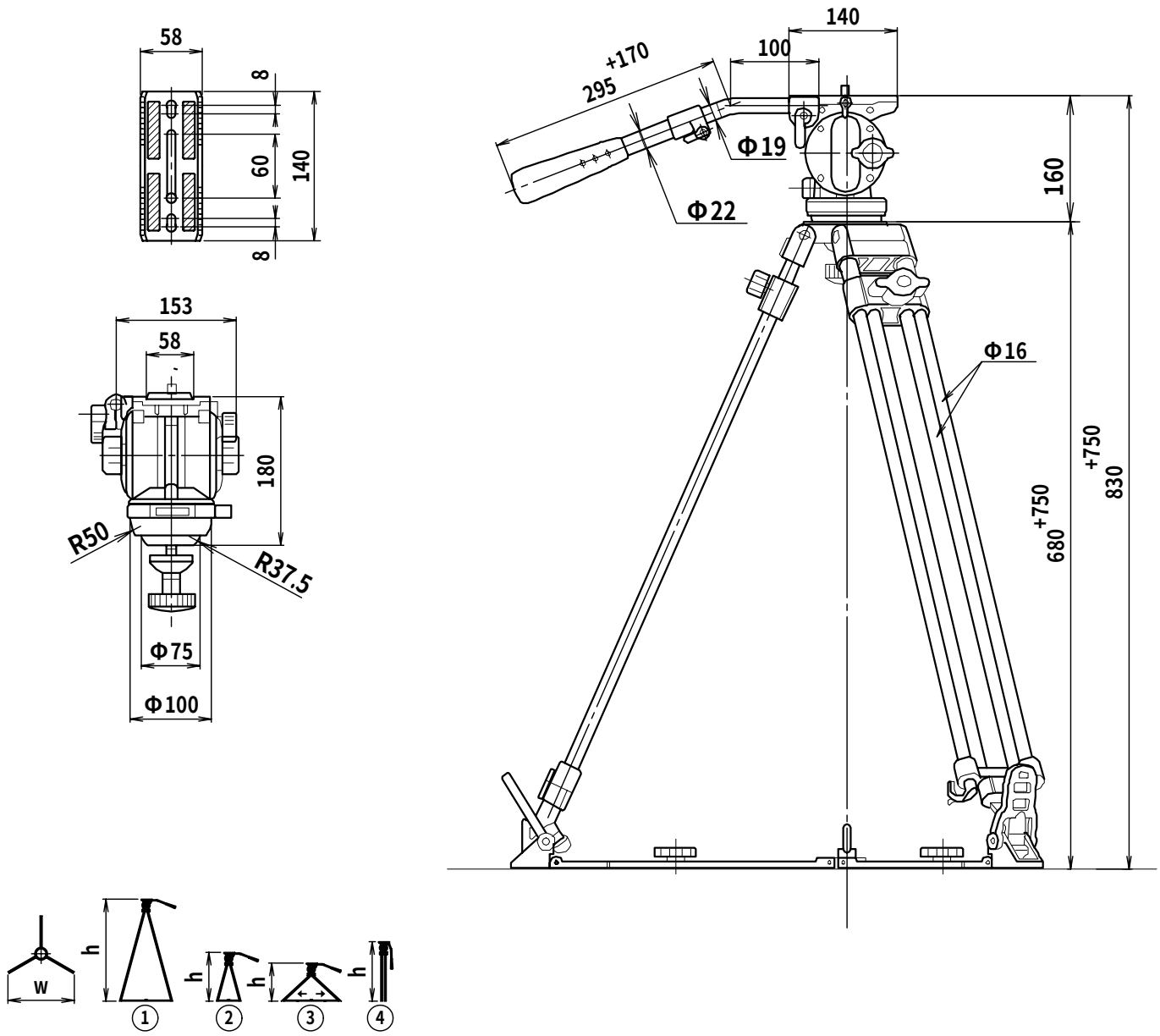



製造元 ： 平和精機工業株式会社
〒340-0833 埼玉県八潮市西袋978-1 TEL. 048-995-1301（代） FAX. 048-997-0804 http://www.libec.co.jp


0608
DWG.NO.：50-010023